Derungs
MEDICAL LIGHTING

Aperçu technique des produits 2023

FRA version 01/2023

Nous sommes Derungs

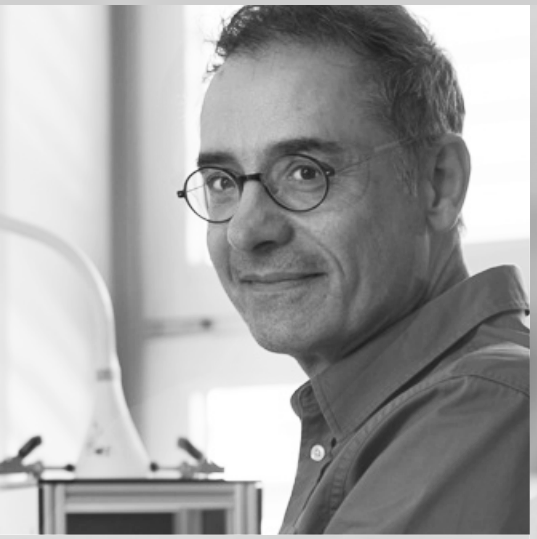

Sommaire

Éclairages de soins

- TRIANGO 100 C Duo 4
- TRIANGO 100 C 5
- TRIANGO 100 W 6
- TRIANGO 100 F 7
- TRIANGO 100 F Battery 8
- TRIANGO 80-1 C 9
- TRIANGO 80-1 W 10
- TRIANGO 80-1 F 11
- TRIANGO 80-1 F Battery 12
- TRIANGO 60-1 C 13
- TRIANGO 60-1 W 14
- TRIANGO 60-1 F 15

Éclairages d'examens

- VISIANO 20-2 C T1 16
- VISIANO 20-2 P TX 17
- VISIANO 10-1 P S10 18
- HALUX N50-3 P FX 19
- HALUX N50-1 P FX 20
- HALUX N50-3 P SX 21
- HALUX N50-1 P SX 22
- HALUX N30-1 P F1 23
- HALUX N30-1 P SGV Gyn 24
- HALUX N30-1 P SG 25
- HALUX N30-1 P S 26
- HALUX N30-1 F 27
- HALUX N30-1 Ambulance 28

Éclairages pour Technicien Dentaire

- TANEO Lab 29

Lampes à loupe

- OPTICLUX 10-2 C T1 (Lumière de Wood) 30
- OPTICLUX 10-1 C T1 31
- OPTICLUX 10-2 P TX (Lumière de Wood) 32
- OPTICLUX 10-1 P TX 33
- OPTICLUX Hand 10-2 UV (Lumière de Wood) 34
- OPTICLUX Hand 10-1 DL 35

Éclairages de soins et de lecture

- AMALIA 9 P S4 36
- AMALIA 9 P S4 clinic 37
- AMALIA 9 P S7 38
- AMALIA 9 B S8 39
- AMALIA 9 F S3 (30°) 40
- CULTA LED S 4 P S3 41
- CULTA LED S 4 B S9 42

Systèmes de fixation

- Systèmes de rail normalisé 25×10 mm 43
- Fixation pour tables de chevets, bras prolongateur, réhausse plafond 44
- Pince étau, embase universelle, étau pour rail médical, étau pour rail médical pour siège gynécologique, fixation murale 45
- Fixation murale (Alu), fixation pour tige, piétement à roulettes 46

Accessoires

- Poignées 47
- Station de charge OPTICLUX Hand 47
- Décors 48

Sources lumineuses

- Sources lumineuses pour luminaires Derungs 48

Systèmes de bras

- TENO, VISO 49

100% technologie médicale 50

TRIANGO 100 C DUO

DONNEES TECHNIQUES

EQUIPEMENT	1 × module LED
RENDEMENT LUMINEUX	2 × 100 000 Lux / 1.0 m *
INDICE DE RENDU DES COULEURS	Ra > 95
PROFONDEUR D'ECLAIRAGE	80 cm
APPAREILLAGE	convertisseur électronique
TENSION D'ALIMENTATION	100-240 V; 50/60 Hz
CORDON D'ALIMENTATION	raccordement direct sans fiche
TETE DU LUMINAIRE	polyamide PA
POIDS (NET)	30 Kg (poids total)
PUISSANCE ABSORBEE	2 × 40 W
COMMANDE	clavier à membrane
TECHNIQUE	unipolaire au secondaire
COMPENSATION D'ARTICULATION	ressort (compensation de poids)
CLASSE DE PROTECTION	I
INDICE DE PROTECTION	IP 43 (tête du luminaire)
NORMES	EN 60601-1, EN 60601-2-41
PARTICULARITES	réflecteur diamant, poignée stérilisable, sans entretien, bras articulé de grande qualité, gradable
FIXATIONS	fixation pour plafond, tige plafond sécable lors du montage (longueur : 25-120 cm)
ACCESSOIRES	poignée stérilisable, réhausse plafond

LUMINAIRES DE SOINS

	champ d'éclairement / 1.0 m valeur fixe 18 cm	champ d'éclairement / 1.0 m valeur modifiable 18 / 23 / 28 cm	température de couleur valeur fixe 4300 K *	température de couleur valeur modifiable 3700 / 4300 / 4700 K *	gradable	**N° de commande**
TRIANGO 100-1 C DUO	**x**		**x**		**x**	D16.201.000-00811242
TRIANGO Fokus 100-3 C DUO		**x**		**x**	**x**	D16.202.000-00811330

REPARTITION LUMINEUSE

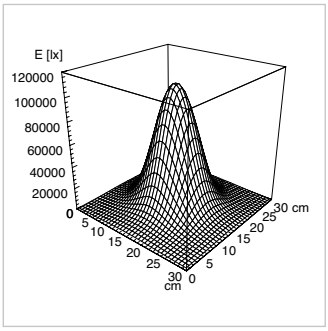

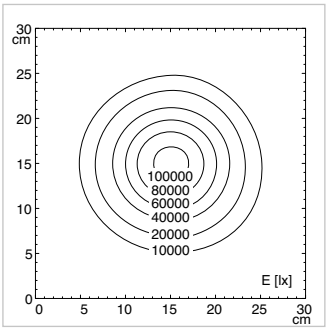

valable pour Triango 100 par champ d'éclairement / par tête de luminaire

DESSIN TECHNIQUE

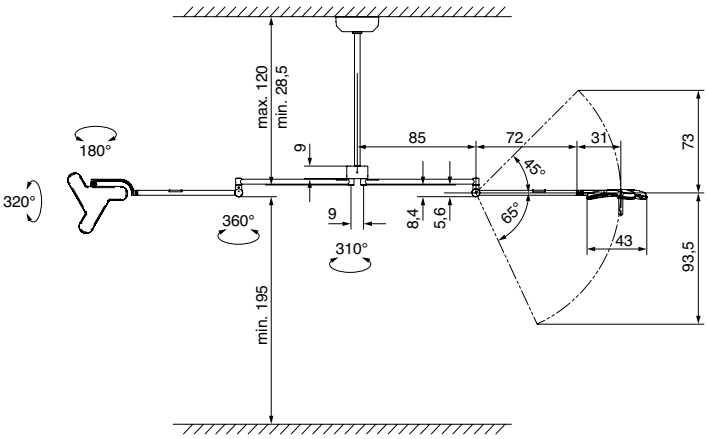

* tolérance -10% / +20%

TRIANGO 100 C

DONNEES TECHNIQUES

EQUIPEMENT	1 × module LED
RENDEMENT LUMINEUX	100 000 Lux / 1.0 m *
INDICE DE RENDU DES COULEURS	Ra > 95
PROFONDEUR D'ECLAIRAGE	80 cm
APPAREILLAGE	convertisseur électronique
TENSION D'ALIMENTATION	100-240 V; 50/60 Hz
CORDON D'ALIMENTATION	raccordement direct sans fiche
TETE DU LUMINAIRE	polyamide (PA)
POIDS (NET)	15.9 Kg
PUISSANCE ABSORBEE	40 W
COMMANDE	clavier à membrane
TECHNIQUE	unipolaire au secondaire
COMPENSATION D'ARTICULATION	ressort (compensation de poids)
CLASSE DE PROTECTION	I
INDICE DE PROTECTION	IP 43 (tête du luminaire)
NORMES	EN 60601-1, EN 60601-2-41
PARTICULARITES	réflecteur diamant, poignée stérilisable, sans entretien, bras articulé de grande qualité, gradable
FIXATIONS	fixation pour plafond, tige plafond sécable lors du montage (longueur : 25-120 cm)
ACCESSOIRES	poignée stérilisable, réhausse plafond

LUMINAIRES DE SOINS

	champ d'éclairement / 1.0 m valeur fixe 18 cm	champ d'éclairement / 1.0 m valeur modifiable 18 / 23 / 28 cm	température de couleur valeur fixe 4300 K *	température de couleur valeur modifiable 3700 / 4300 / 4700 K *	gradable	**N° de commande**
TRIANGO 100-1 C	x				x	D15.884.000-00802695
TRIANGO 100-3 C	x			x	x	D15.885.000-00803113
TRIANGO Fokus 100-1		x	x		x	D15.886.000-00803685
TRIANGO Fokus 100-3 C		x		x	x	D15.887.000-00803686
TRIANGO Endo 100-1 C	x		x		x mode Endo	D15.972.000-00803704

REPARTITION LUMINEUSE

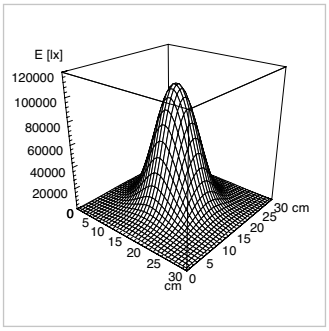

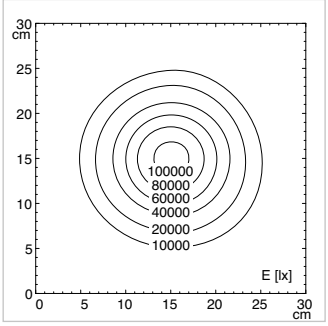

valable pour Triango 100 par champ d'éclairement

DESSIN TECHNIQUE

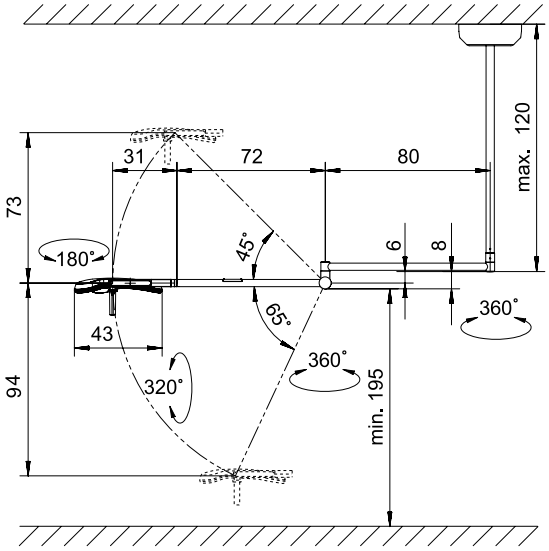

* tolérance -10% / +20%

TRIANGO 100 W

DONNEES TECHNIQUES

EQUIPEMENT	1 × module LED
RENDEMENT LUMINEUX	100 000 Lux / 1.0 m *
INDICE DE RENDU DES COULEURS	Ra > 95
PROFONDEUR D'ECLAIRAGE	80 cm
APPAREILLAGE	convertisseur électronique
TENSION D'ALIMENTATION	100-240 V; 50/60 Hz
CORDON D'ALIMENTATION	raccordement direct sans fiche
TETE DU LUMINAIRE	polyamide (PA)
POIDS (NET)	15.3 kg
PUISSANCE ABSORBEE	40 W
COMMANDE	clavier à membrane
TECHNIQUE	unipolaire au secondaire
COMPENSATION D'ARTICULATION	ressort (compensation de poids)
CLASSE DE PROTECTION	I
INDICE DE PROTECTION	IP 43 (tête du luminaire)
NORMES	EN 60601-1, EN 60601-2-41
PARTICULARITES	réflecteur diamant, poignée stérilisable, sans entretien, bras articulé de grande qualité, gradable
FIXATIONS	fixation murale
ACCESSOIRES	poignée stérilisable

LUMINAIRES DE SOINS

	champ d'éclairement / 1.0 m valeur fixe 18 cm	champ d'éclairement / 1.0 m valeur modifiable 18 / 23 / 28 cm	température de couleur valeur fixe 4300 K *	température de couleur valeur modifiable 3700 / 4300 / 4700 K *	gradable	**N° de commande**
TRIANGO 100-1 W	x		x		x	D15.888.000-00803663
TRIANGO 100-3 W	x			x	x	D15.889.000-00803114
TRIANGO Fokus 100-1 W		x	x		x	D15.890.000-00803687
TRIANGO Fokus 100-3 W		x		x	x	D15.891.000-00803688
TRIANGO Endo 100-1 W	x		x		x mode Endo	D15.973.000-00803706

REPARTITION LUMINEUSE

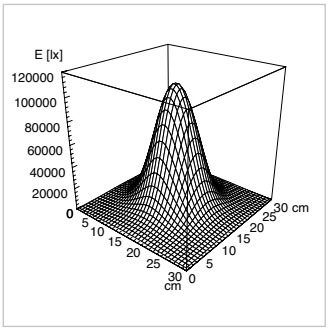

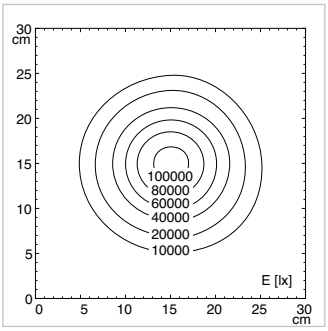

valable pour Triango 100 par champ d'éclairement

DESSIN TECHNIQUE

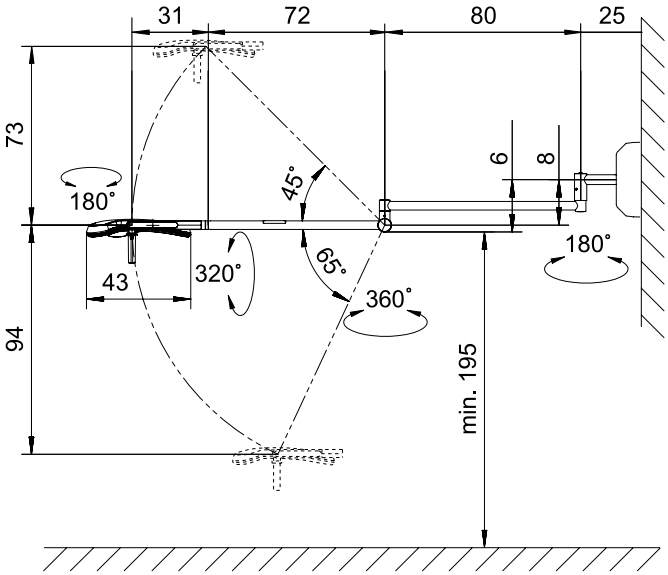

* tolérance -10% / +20%

TRIANGO 100 F

DONNEES TECHNIQUES

EQUIPEMENT	1 × module LED
RENDEMENT LUMINEUX	100 000 Lux / 1.0 m *
INDICE DE RENDU DES COULEURS	Ra > 95
PROFONDEUR D'ECLAIRAGE	80 cm
APPAREILLAGE	convertisseur électronique
TENSION D'ALIMENTATION	100-240 V; 50/60 Hz
CORDON D'ALIMENTATION	3 m
TETE DU LUMINAIRE	polyamide PA
POIDS (NET)	20.0 kg
PUISSANCE ABSORBEE	40 W
COMMANDE	clavier à membrane
TECHNIQUE	unipolaire au secondaire
COMPENSATION D'ARTICULATION	ressort (compensation de poids)
CLASSE DE PROTECTION	I
INDICE DE PROTECTION	IP 43 (tête du luminaire)
NORMES	EN 60601-1, EN 60601-2-41
PARTICULARITES	réflecteur diamant, poignée stérilisable, sans entretien, bras articulé de grande qualité, gradable
FIXATIONS	pied à roulettes
ACCESSOIRES	poignée stérilisable

LUMINAIRES DE SOINS

	champ d'éclairement 1.0 m valeur fixe 18 cm	champ d'éclairement 1.0 m valeur modifiable 18 / 23 / 28 cm	température de couleur valeur fixe 4300 K *	température de couleur valeur modifiable 3 700 / 4 300 / 4 700 K *	gradable	**N° de commande**
TRIANGO 100-1 F	x		x		x	D15.923.000-00803670 - CH D15.892.000-00803664 - 2P+T D15.911.000-00803665 - UK
TRIANGO 100-3 F	x			x	x	D15.924.000-00803671 - CH D15.893.000-00803115 - 2P+T D15.912.000-00803187 - UK
TRIANGO Fokus 100-1 F		x	x		x	D15.925.000-00803698 - CH D15.894.000-00803689 - 2P+T D15.913.000-00803700 - UK
TRIANGO Fokus 100-3 F		x		x	x	D15.926.000-00803699 - CH D15.895.000-00803690 - 2P+T D15.914.000-00803188 - UK
TRIANGO Endo 100-1 F	x		x		x mode Endo	D15.978.000-00803711 - CH D15.974.000-00803707 - 2P+T D15.975.000-00803708 - UK

REPARTITION LUMINEUSE

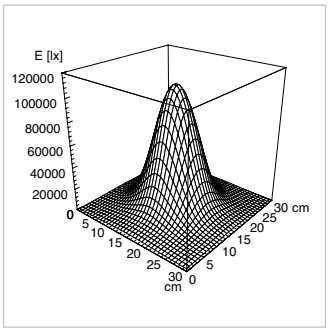

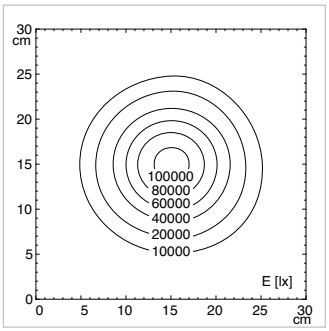

valable pour Triango 100 par champ d'éclairement

DESSIN TECHNIQUE

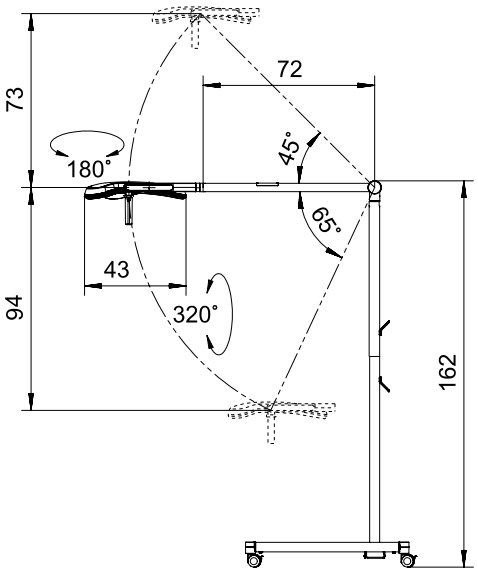

* tolérance -10% / +20%

TRIANGO 100 F

COMING SOON

DONNEES TECHNIQUES

EQUIPEMENT	1 × module LED
RENDEMENT LUMINEUX	100 000 Lux / 1.0 m *
INDICE DE RENDU DES COULEURS	Ra > 95
PROFONDEUR D'ECLAIRAGE	80 cm
APPAREILLAGE	convertisseur électronique
TENSION D'ALIMENTATION	100-240 V; 50/60 Hz
CORDON D'ALIMENTATION	3 m
TETE DU LUMINAIRE	polyamide (PA)
POIDS (NET)	32 kg
PUISSANCE ABSORBEE	40 W
COMMANDE	clavier à membrane
TECHNIQUE	unipolaire au secondaire
COMPENSATION D'ARTICULATION	ressort (compensation de poids)
CLASSE DE PROTECTION	I
INDICE DE PROTECTION	IP 43 (tête du luminaire) IP 20 (pack batterie)
NORMES	EN 60601-1, EN 60601-2-41
PARTICULARITES	réflecteur diamant, poignée stérilisable, sans entretien, bras articulé de grande qualité, gradable
FIXATIONS	pied à roulettes
ACCESSOIRES	poignée stérilisable

LUMINAIRES DE SOINS

	champ d'éclairement 1.0 m valeur fixe 18 cm	champ d'éclairement 1.0 m valeur modifiable 18 / 23 / 28 cm	température de couleur valeur fixe 4300 K *	température de couleur valeur modifiable 3700 / 4300 / 4700 K *	gradable	**N° de commande**
TRIANGO 100-1 F	**x**		**x**		**x**	D16.224.000 - CH D16.222.000 - 2P+T D16.226.000 - UK
TRIANGO Fokus 100-3 F		**x**		**x**	**x**	D16.225.000 - CH D16.223.000 - 2P+T D16.231.000 - UK

REPARTITION LUMINEUSE

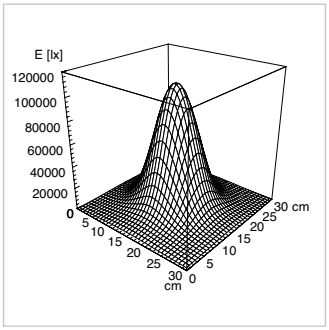

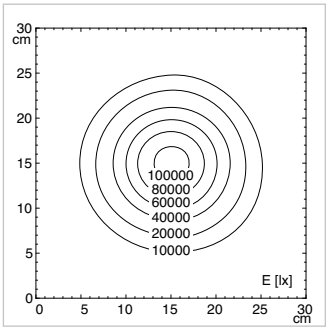

valable pour Triango 100 par champ d'éclairement

DESSIN TECHNIQUE

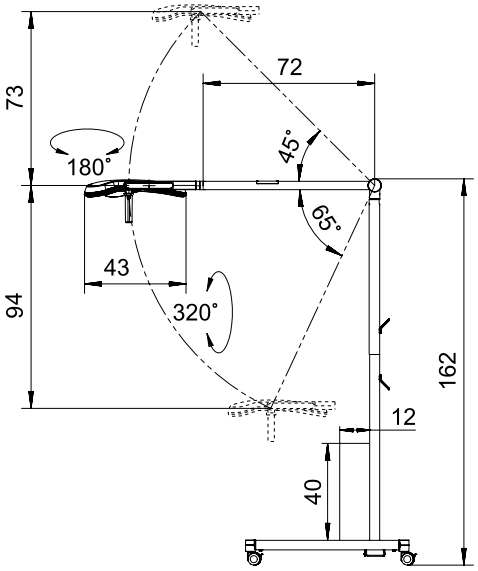

* tolérance -10% / +20%

TRIANGO 80-1 C

DONNEES TECHNIQUES

EQUIPEMENT	1 × module LED
RENDEMENT LUMINEUX	80 000 Lux / 1,0 m *
TEMPERATURE DE COULEUR	4 500 K *
CHAMP D'ECLAIREMENT A 1,0 m	ø 18 cm*
PROFONDEUR D'ECLAIRAGE	124 cm
INDICE DE RENDU DES COULEURS	Ra > 95
APPAREILLAGE	convertisseur électronique
TENSION D'ALIMENTATION	100-240 V; 50/60 Hz
CORDON D'ALIMENTATION	raccordement direct sans fiche
TETE DU LUMINAIRE	polycarbonate & copolymère acrylique-butadiène-styrène (PC & ABS)
POIDS (NET)	14 kg
PUISSANCE ABSORBEE	30 W
COMMANDE	bouton rotatif sur la tête de luminaire
TECHNIQUE	unipolaire au secondaire
COMPENSATION D'ARTICULATION	ressort (compensation de poids)
CLASSE DE PROTECTION	I
INDICE DE PROTECTION	IP 43 (tête du luminaire)
NORMES	EN 60601-1, EN 60601-2-41
PARTICULARITES	gradable en continu, poignée stérilisable, sans entretien
FIXATIONS	fixation pour plafond, tige plafond réglable lors du montage (30-120 cm)
ACCESSOIRES	poignée stérilisable, revêtement jetable, réhausse plafond
N° DE COMMANDE	D16.131.000-00808951

LUMINAIRES DE SOINS

REPARTITION LUMINEUSE

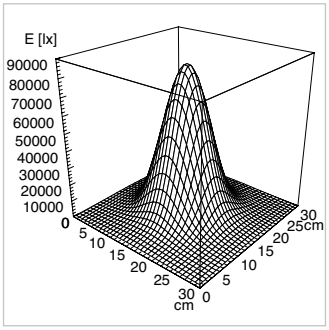

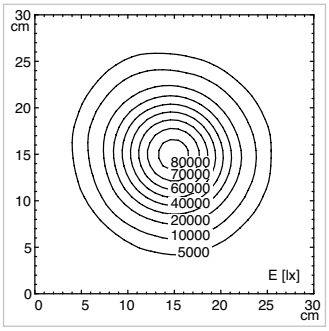

DESSIN TECHNIQUE

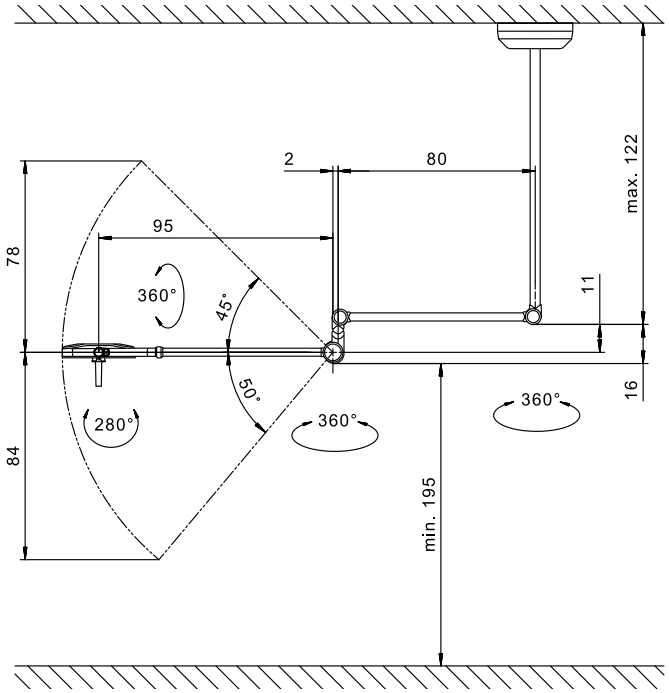

* tolérance -10% / +20%

TRIANGO 80-1 W

DONNEES TECHNIQUES

EQUIPEMENT	1 × module LED
RENDEMENT LUMINEUX	80 000 Lux / 1,0 m *
TEMPERATURE DE COULEUR	4 500 K *
CHAMP D'ECLAIREMENT A 1,0 m	ø 18 cm*
PROFONDEUR D'ECLAIRAGE	124 cm
INDICE DE RENDU DES COULEURS	Ra > 95
APPAREILLAGE	convertisseur électronique
TENSION D'ALIMENTATION	100-240 V; 50/60 Hz
CORDON D'ALIMENTATION	raccordement direct sans fiche
TETE DU LUMINAIRE	polycarbonate & copolymère acrylique-butadiène-styrène (PC & ABS)
POIDS (NET)	13,5 kg
PUISSANCE ABSORBEE	30 W
COMMANDE	bouton rotatif sur la tête de luminaire
TECHNIQUE	unipolaire au secondaire
COMPENSATION D'ARTICULATION	ressort (compensation de poids)
CLASSE DE PROTECTION	I
INDICE DE PROTECTION	IP 43 (tête du luminaire)
NORMES	EN 60601-1, EN 60601-2-41
PARTICULARITES	gradable en continu, poignée stérilisable, sans entretien
FIXATIONS	fixation murale
ACCESSOIRES	poignée stérilisable, revêtement jetable
N° DE COMMANDE	D16.136.000-00808986

LUMINAIRES DE SOINS

REPARTITION LUMINEUSE

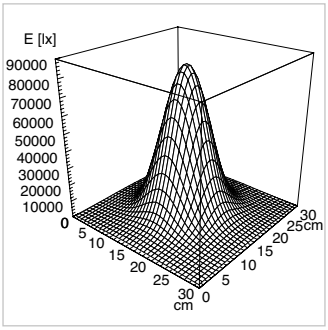

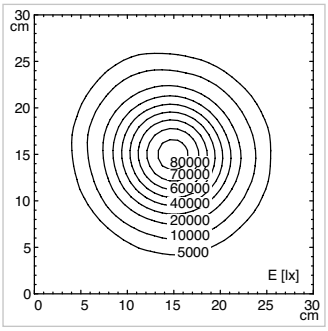

DESSIN TECHNIQUE

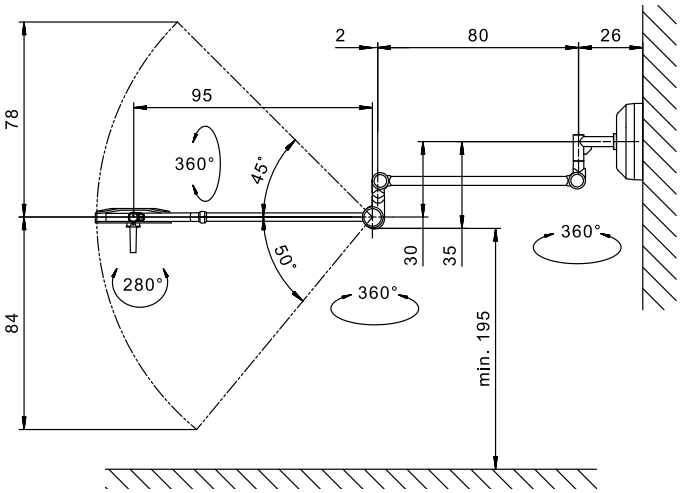

* tolérance -10% / +20%

TRIANGO 80-1 F

DONNEES TECHNIQUES

EQUIPEMENT	1 × module LED
RENDEMENT LUMINEUX	80 000 Lux / 1,0 m *
TEMPERATURE DE COULEUR	4 500 K *
CHAMP D'ECLAIREMENT A 1,0 m	ø 18 cm*
PROFONDEUR D'ECLAIRAGE	124 cm
INDICE DE RENDU DES COULEURS	Ra > 95
APPAREILLAGE	convertisseur électronique
TENSION D'ALIMENTATION	100-240 V; 50/60 Hz
CORDON D'ALIMENTATION	3 m
TETE DU LUMINAIRE	polycarbonate & copolymère acrylique-butadiène-styrène (PC & ABS)
POIDS (NET)	20 kg
PUISSANCE ABSORBEE	30 W
COMMANDE	bouton rotatif sur la tête de luminaire
TECHNIQUE	unipolaire au secondaire
COMPENSATION D'ARTICULATION	ressort (compensation de poids)
CLASSE DE PROTECTION	I
INDICE DE PROTECTION	IP 43 (tête du luminaire)
NORMES	EN 60601-1, EN 60601-2-41
PARTICULARITES	gradable en continu, poignée stérilisable, sans entretien
FIXATIONS	pied à roulettes
ACCESSOIRES	poignée stérilisable, revêtement jetable
N° DE COMMANDE	D16.132.000-00808982 - blanc pur - 2P+T D16.133.000-00808983 - blanc pur - CH D16.134.000-00808984 - blanc pur - UK

LUMINAIRES DE SOINS

REPARTITION LUMINEUSE

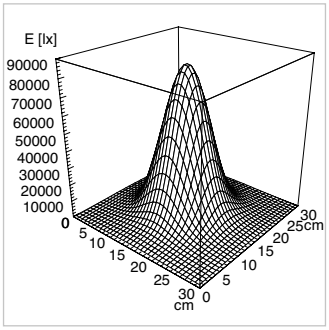

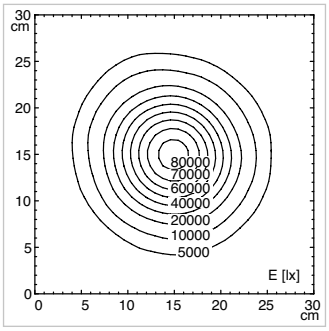

DESSIN TECHNIQUE

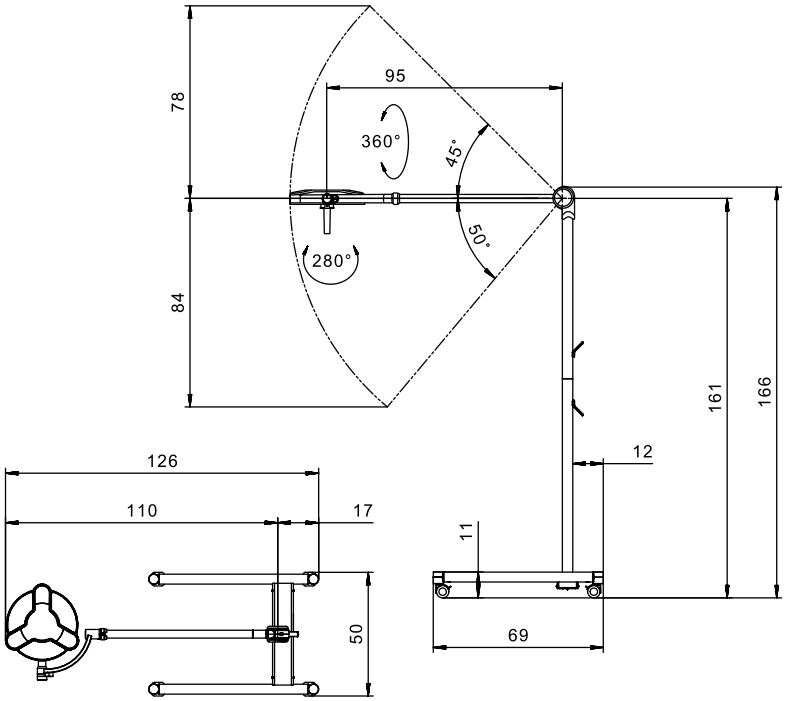

* tolérance -10% / +20%

TRIANGO 80-1 F

COMING SOON

DONNEES TECHNIQUES

EQUIPEMENT	1 × module LED
RENDEMENT LUMINEUX	80 000 Lux / 1,0 m *
TEMPERATURE DE COULEUR	4 500 K *
CHAMP D'ECLAIREMENT A 1,0 m	ø 18 cm*
PROFONDEUR D'ECLAIRAGE	124 cm
INDICE DE RENDU DES COULEURS	Ra > 95
APPAREILLAGE	convertisseur électronique
TENSION D'ALIMENTATION	100-240 V; 50/60 Hz
CORDON D'ALIMENTATION	3 m
TETE DU LUMINAIRE	polycarbonate & copolymère acrylique-butadiène-styrène (PC & ABS)
POIDS (NET)	32 kg
PUISSANCE ABSORBEE	30 W
COMMANDE	bouton rotatif sur la tête de luminaire
TECHNIQUE	unipolaire au secondaire
COMPENSATION D'ARTICULATION	ressort (compensation de poids)
CLASSE DE PROTECTION	I
INDICE DE PROTECTION	IP 43 (tête du luminaire) IP 20 (pack batterie)
NORMES	EN 60601-1, EN 60601-2-41
PARTICULARITES	gradable en continu, poignée stérilisable, sans entretien
FIXATIONS	pied à roulettes
ACCESSOIRES	poignée stérilisable, revêtement jetable
N° DE COMMANDE	D16.209.000 - blanc pur - 2P+T D16.218.000 - blanc pur - CH D16.219.000 - blanc pur - UK

LUMINAIRES DE SOINS

REPARTITION LUMINEUSE

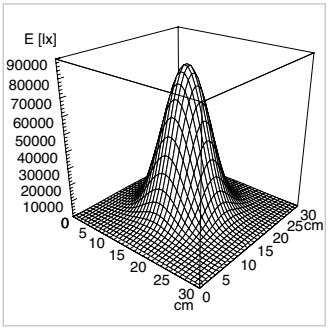

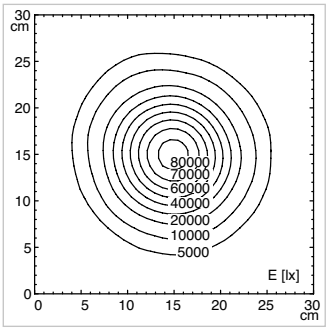

DESSIN TECHNIQUE

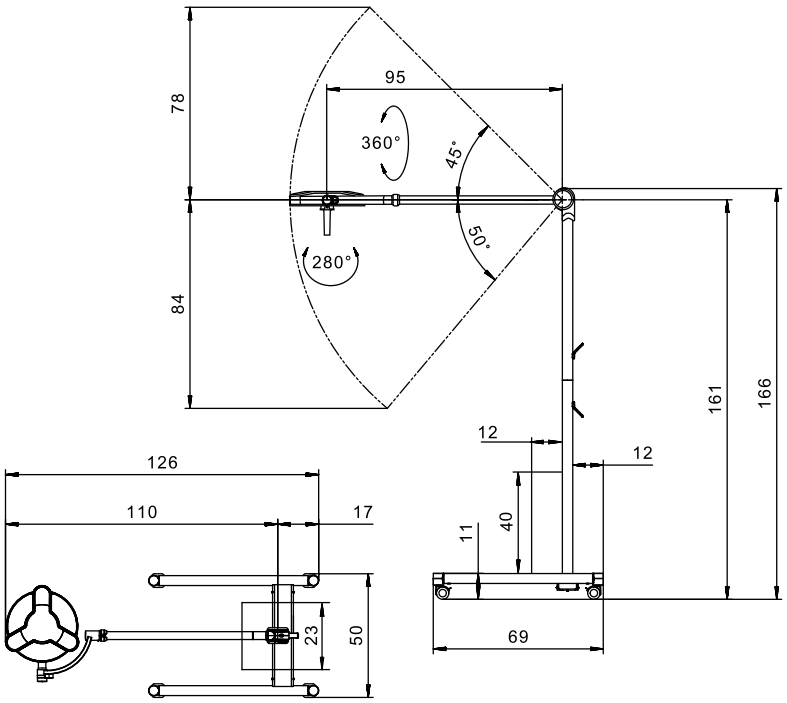

* tolérance -10% / +20%

TRIANGO 60-1 C

COMING SOON

NEW

D

DONNEES TECHNIQUES

EQUIPEMENT	1 × module LED
RENDEMENT LUMINEUX	60 000 Lux / 1,0 m *
TEMPERATURE DE COULEUR	4 700 K *
CHAMP D'ECLAIREMENT A 1,0 m	ø 18 cm*
INDICE DE RENDU DES COULEURS	Ra > 93
APPAREILLAGE	convertisseur électronique
TENSION D'ALIMENTATION	100-240 V; 50/60 Hz
CORDON D'ALIMENTATION	raccordement direct sans fiche
TETE DU LUMINAIRE	polyamide (PA)
POIDS (NET)	13 kg
PUISSANCE ABSORBEE	< 30 W
COMMANDE	clavier à membrane
TECHNIQUE	unipolaire au secondaire
COMPENSATION D'ARTICULATION	ressort (compensation de poids)
CLASSE DE PROTECTION	I
INDICE DE PROTECTION	IP 43 (tête du luminaire)
NORMES	EN 60601-1, EN 60601-2-41
PARTICULARITES	gradable en continu, poignée stérilisable, sans entretien
FIXATIONS	fixation pour plafond, tige plafond réglable lors du montage (30-120 cm)
ACCESSOIRES	poignée stérilisable, revêtement jetable, réhausse plafond
N° DE COMMANDE	D16.250.000-00813741

LUMINAIRES DE SOINS

REPARTITION LUMINEUSE

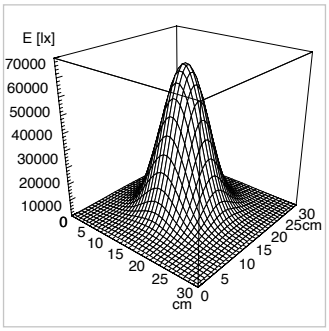

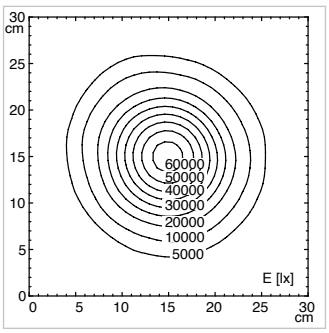

DESSIN TECHNIQUE

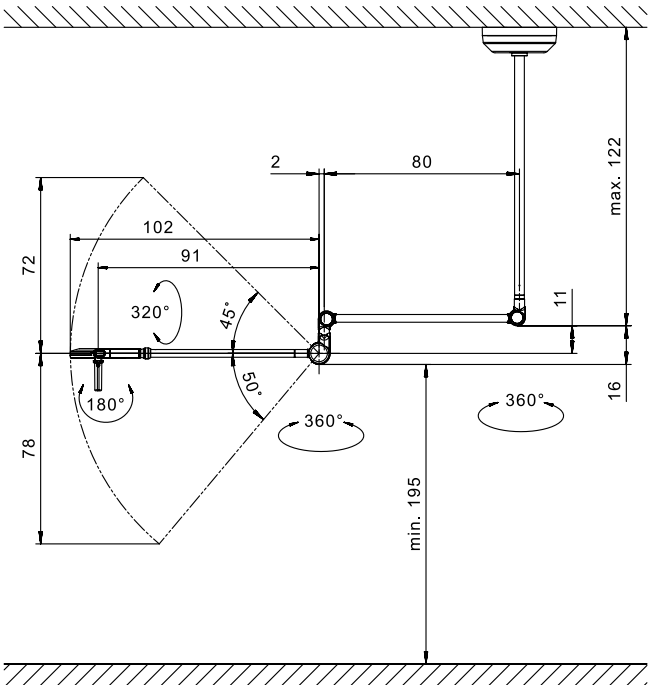

* tolérance -10% / +20%

TRIANGO 60-1 W

COMING SOON

NEW

D

DONNEES TECHNIQUES

EQUIPEMENT	1 × module LED
RENDEMENT LUMINEUX	60 000 Lux / 1,0 m *
TEMPERATURE DE COULEUR	4 700 K *
CHAMP D'ECLAIREMENT A 1,0 m	ø 18 cm*
INDICE DE RENDU DES COULEURS	Ra > 93
APPAREILLAGE	convertisseur électronique
TENSION D'ALIMENTATION	100-240 V; 50/60 Hz
CORDON D'ALIMENTATION	raccordement direct sans fiche
TETE DU LUMINAIRE	polyamide (PA)
POIDS (NET)	12,5 kg
PUISSANCE ABSORBEE	< 30 W
COMMANDE	clavier à membrane
TECHNIQUE	unipolaire au secondaire
COMPENSATION D'ARTICULATION	ressort (compensation de poids)
CLASSE DE PROTECTION	I
INDICE DE PROTECTION	IP 43 (tête du luminaire)
NORMES	EN 60601-1, EN 60601-2-41
PARTICULARITES	gradable en continu, poignée stérilisable, sans entretien
FIXATIONS	fixation murale
ACCESSOIRES	poignée stérilisable, revêtement jetable
N° DE COMMANDE	D16.256.000-00813742

LUMINAIRES DE SOINS

REPARTITION LUMINEUSE

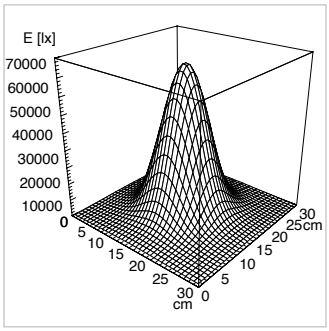

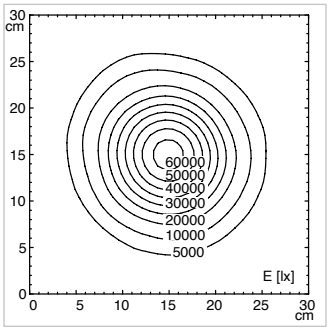

DESSIN TECHNIQUE

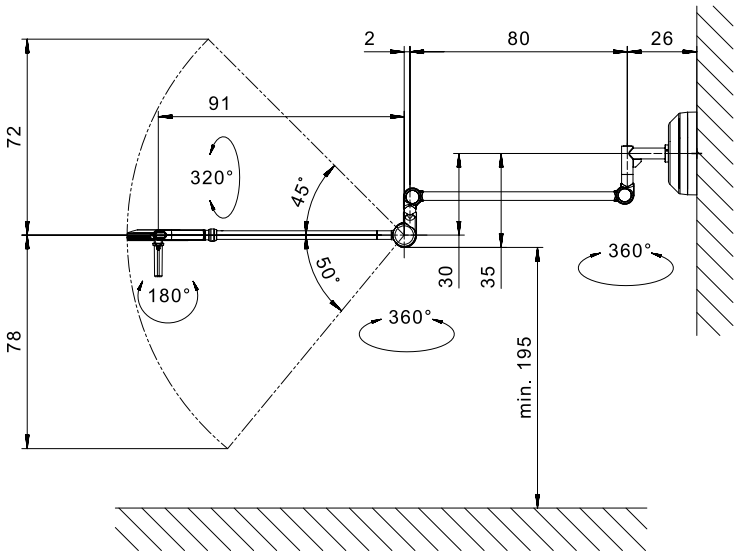

* tolérance -10% / +20%

TRIANGO 60-1 F

COMING SOON

NEW

DONNEES TECHNIQUES

EQUIPEMENT	1 × module LED
RENDEMENT LUMINEUX	60 000 Lux / 1,0 m *
TEMPERATURE DE COULEUR	4 700 K *
CHAMP D'ECLAIREMENT A 1,0 m	ø 18 cm*
INDICE DE RENDU DES COULEURS	Ra > 93
APPAREILLAGE	convertisseur électronique
TENSION D'ALIMENTATION	100-240 V; 50/60 Hz
CORDON D'ALIMENTATION	3 m
TETE DU LUMINAIRE	polyamide (PA)
POIDS (NET)	19 kg
PUISSANCE ABSORBEE	< 30 W
COMMANDE	clavier à membrane
TECHNIQUE	unipolaire au secondaire
COMPENSATION D'ARTICULATION	ressort (compensation de poids)
CLASSE DE PROTECTION	I
INDICE DE PROTECTION	IP 43 (tête du luminaire)
NORMES	EN 60601-1, EN 60601-2-41
PARTICULARITES	gradable en continu, poignée stérilisable, sans entretien
FIXATIONS	pied à roulettes
ACCESSOIRES	poignée stérilisable, revêtement jetable
N° DE COMMANDE	D16.259.000-00813743 - blanc pur - 2P+T D16.262.000-00813744 - blanc pur - CH D16.271.000-00813747 - blanc pur - UK

LUMINAIRES DE SOINS

REPARTITION LUMINEUSE

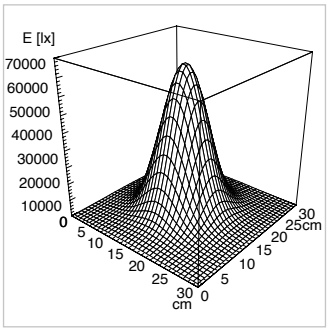

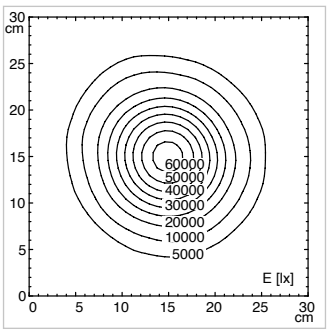

DESSIN TECHNIQUE

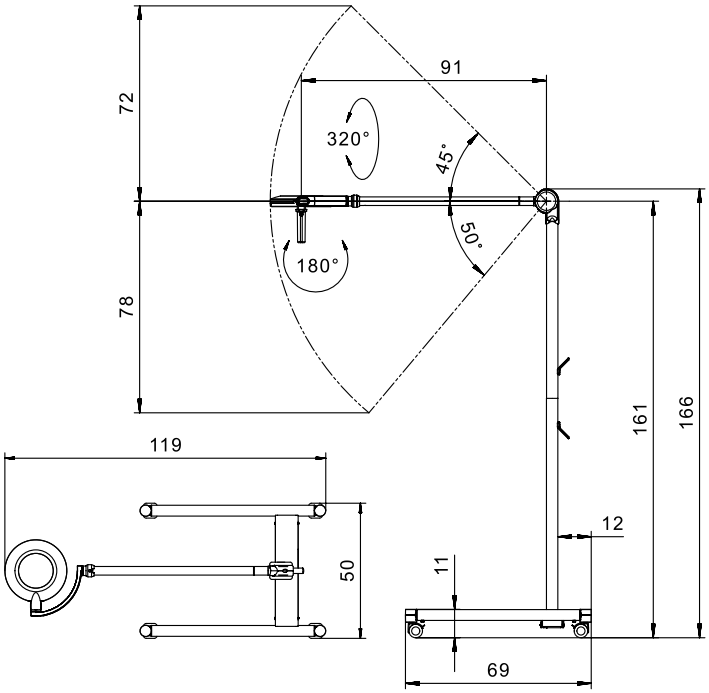

* tolérance -10% / +20%

VISIANO 20-2 C T1

DONNEES TECHNIQUES

EQUIPEMENT	1 × module LED
RENDEMENT LUMINEUX	60 000 Lux / 0,5 m *
CHAMP D'ECLAIREMENT A 0,5 M	Ø 21 cm *
INDICE DE RENDU DES COULEURS	Ra > 95
TEMPERATURE DE COULEUR	3500 K & 4500 K *
APPAREILLAGE	convertisseur électronique
TENSION D'ALIMENTATION	100-240 V; 50/60 Hz
CORDON D'ALIMENTATION	raccordement direct sans fiche
TETE DU LUMINAIRE	polycarbonate & copolymère acrylique-butadiène-styrène (PC & ABS)
POIDS (NET)	9,0 kg
PUISSANCE ABSORBEE	21 W
COMMANDE	clavier à membrane sur la tête du luminaire
COMPENSATION D'ARTICULATION	ressort
CLASSE DE PROTECTION	I
INDICE DE PROTECTION	IP 20
NORMES	EN 60601-1, EN 60601-2-41
PARTICULARITES	2 températures de couleur, 4 niveaux de gradation, rotation en continu de la tête (axe pivotant de 360°)
FIXATIONS	fixation plafond, tige plafond sécable lors du montage (longueur : 40-116 cm)
ACCESSOIRES	réhausse plafond
N° DE COMMANDE	D15.450.000-00633104 - blanc pur

LUMINAIRES D'EXAMENS

REPARTITION LUMINEUSE

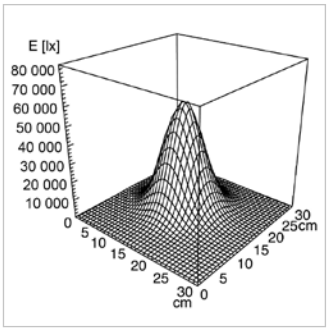

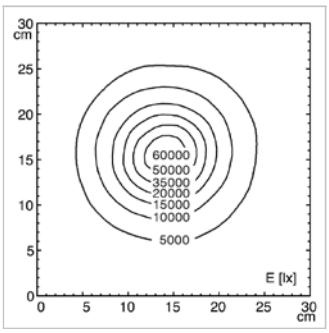

DESSIN TECHNIQUE

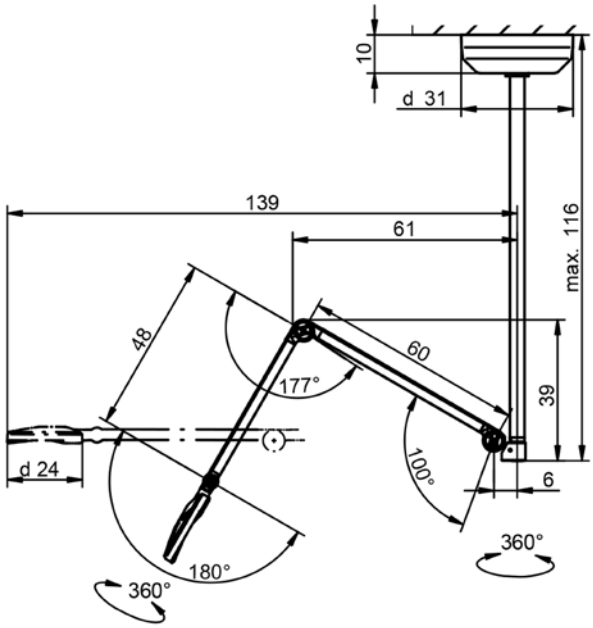

* tolérance -10% / +20%

VISIANO 20-2 P TX

DONNEES TECHNIQUES

EQUIPEMENT	1 × module LED
RENDEMENT LUMINEUX	60 000 Lux / 0,5 m *
CHAMP D'ECLAIREMENT A 0,5 M	Ø 21 cm *
INDICE DE RENDU DES COULEURS	Ra > 95
TEMPERATURE DE COULEUR	3500 K & 4500 K *
APPAREILLAGE	convertisseur électronique
TENSION D'ALIMENTATION	100-240 V; 50/60Hz
CORDON D'ALIMENTATION	1,8 m
TETE DU LUMINAIRE	polycarbonate & copolymère acrylique-butadiène-styrène (PC & ABS)
POIDS (NET)	2,0 kg
PUISSANCE ABSORBEE	21 W
COMMANDE	clavier à membrane sur la tête du luminaire
COMPENSATION D'ARTICULATION	ressort
CLASSE DE PROTECTION	II
INDICE DE PROTECTION	IP 20
NORMES	EN 60601-1, EN 60601-2-41
PARTICULARITES	2 températures de couleur, 4 niveaux de gradation, rotation en continu de la tête (axe pivotant de 360°)
FIXATIONS	embout (Ø 16 mm)
ACCESSOIRES	pied à roulettes, rail de fixation avec écrou de sécurité, pince de table avec écrou de sécurité, fixation universelle avec écrou de sécurité, fixation murale avec écrou de sécurité
N° DE COMMANDE	D15.451.000-00633107 - blanc pur - fiche Euro D15.456.000-00678230 - blanc pur - fiche anglaise

LUMINAIRES D'EXAMENS

REPARTITION LUMINEUSE

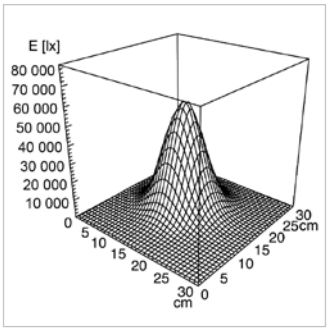

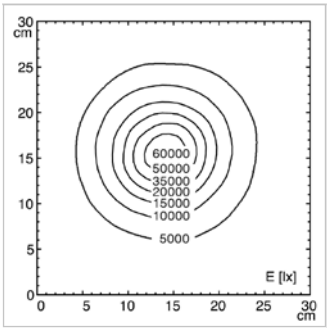

DESSIN TECHNIQUE

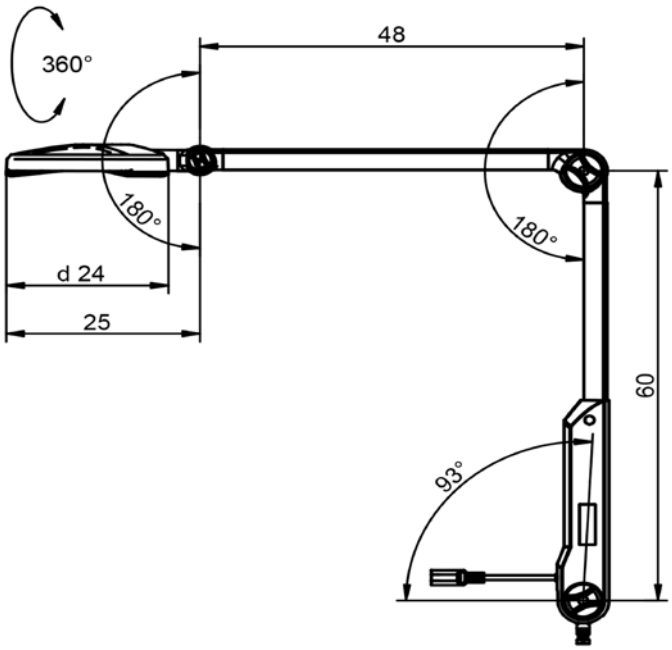

* tolérance -10% / +20%

VISIANO 10-1 P S10

DONNEES TECHNIQUES

EQUIPEMENT	1 × module LED
RENDEMENT LUMINEUX	50 000 Lux / 0,5 m *
CHAMP D'ECLAIREMENT A 0,5 M	Ø 18 cm *
INDICE DE RENDU DES COULEURS	Ra > 93
TEMPERATURE DE COULEUR	4400 K *
APPAREILLAGE	convertisseur électronique
TENSION D'ALIMENTATION	100-240 V ; 50/60 Hz
CORDON D'ALIMENTATION	1,8 m
TETE DU LUMINAIRE	polybutylène téréphtalate et polycarbonates PBT + PC
POIDS (NET)	1,41 kg
PUISSANCE ABSORBEE	13 W
COMMANDE	interrupteur à bascule (I/0) sur le bras
COMPENSATION D'ARTICULATION	par friction
CLASSE DE PROTECTION	II
INDICE DE PROTECTION	IP 20
NORMES	EN 60601-1, EN 60601-2-41
PARTICULARITES	avec poignée
FIXATIONS	embout (Ø 16 mm)
ACCESSOIRES	pied à roulettes, rail de fixation avec écrou de sécurité, pince de table avec écrou de sécurité, fixation universelle avec écrou de sécurité, bras prolongateur avec écrou de sécurité , fixation murale avec écrou de sécurité
N° DE COMMANDE	D15.732.000-00689628 - blanc pur - fiche Euro D15.756.000-00712490 - blanc pur - fiche anglaise

LUMINAIRES D'EXAMENS

REPARTITION LUMINEUSE

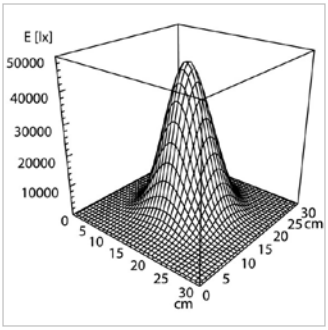

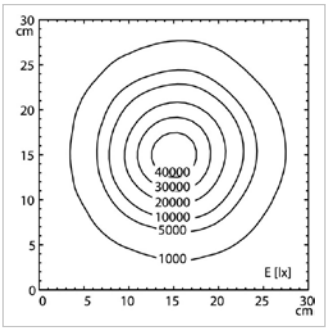

DESSIN TECHNIQUE

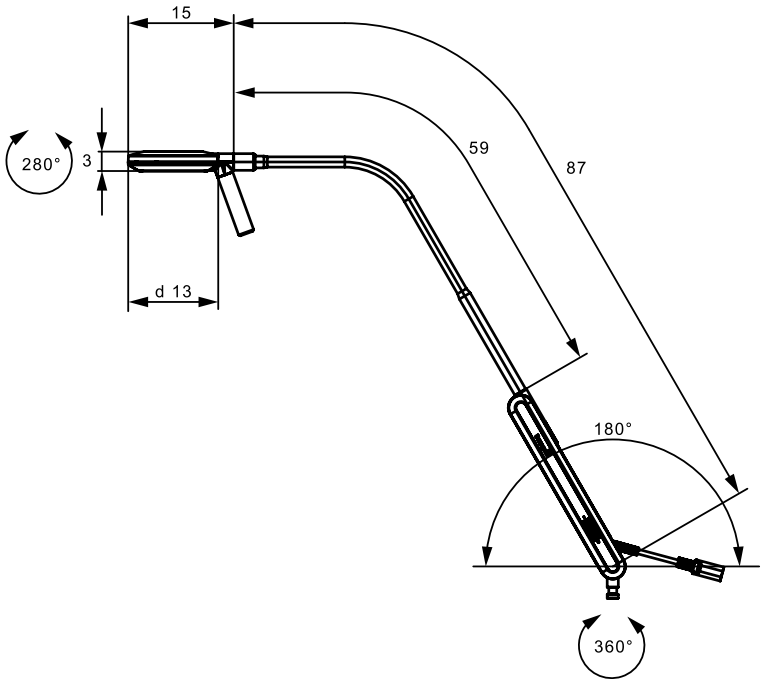

* tolérance -10% / +20%

HALUX N50-3 P FX

DONNEES TECHNIQUES

EQUIPEMENT	1 × module LED
RENDEMENT LUMINEUX	50 000 Lux / 0,5 m *
CHAMP D'ECLAIREMENT A 0,5 M	Ø 18 cm *
INDICE DE RENDU DES COULEURS	Ra > 93
TEMPERATURE DE COULEUR	3 300 K / 3 800 K / 4 400 K*
APPAREILLAGE	convertisseur électronique
TENSION D'ALIMENTATION	220-240 V ; 50/60 Hz
CORDON D'ALIMENTATION	1,8 m
TETE DU LUMINAIRE	polycarbonate (PC) & copolymères acrylonitrile-butadiène-styrène (ABS)
POIDS (NET)	1,3 kg
PUISSANCE ABSORBEE	18 W
COMMANDE	clavier à membrane sur la tête du luminaire
COMPENSATION D'ARTICULATION	ressort (compensation de poids)
CLASSE DE PROTECTION	II
INDICE DE PROTECTION	IP 20
NORMES	EN 60601-1, EN 60601-2-41
PARTICULARITES	3 températures de couleur, 5 niveaux de gradation, sans entretien
FIXATIONS	embout (Ø 16 mm)
ACCESSOIRES	pied à roulettes, rail de fixation avec écrou de sécurité, pince de table avec écrou de sécurité, fixation universelle avec écrou de sécurité, bras prolongateur avec écrou de sécurité, fixation murale avec écrou de sécurité
N° DE COMMANDE	D16.013.000-00806682 - blanc pur - fiche Euro D16.038.000-00806686 - blanc pur - fiche anglaise

LUMINAIRES D'EXAMENS

REPARTITION LUMINEUSE

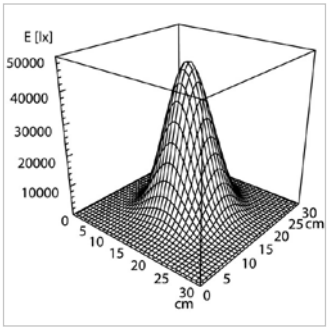

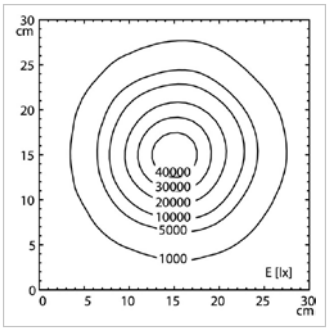

DESSIN TECHNIQUE

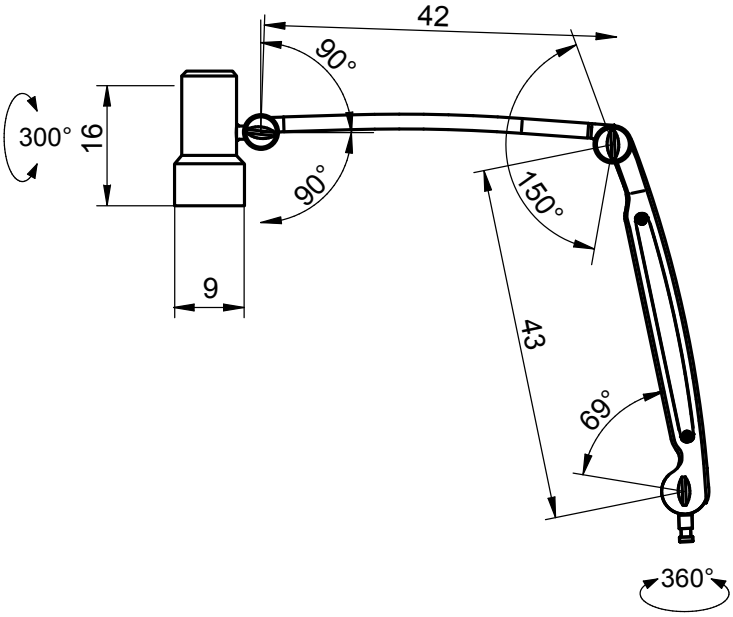

* tolérance -10% / +20%

HALUX N50-1 P FX

DONNEES TECHNIQUES

EQUIPEMENT	1 × module LED
RENDEMENT LUMINEUX	50 000 Lux / 0,5 m *
CHAMP D'ECLAIREMENT A 0,5 M	Ø 18 cm *
INDICE DE RENDU DES COULEURS	Ra > 93
TEMPERATURE DE COULEUR	4400 K *
APPAREILLAGE	convertisseur électronique
TENSION D'ALIMENTATION	100-240 V ; 50/60 Hz
CORDON D'ALIMENTATION	1,8 m
TETE DU LUMINAIRE	polycarbonate (PC) & copolymères acrylonitrile-butadiène-styrène (ABS)
POIDS (NET)	1,3 kg
PUISSANCE ABSORBEE	13 W
COMMANDE	interrupteur à bascule (I/0) sur le bras
COMPENSATION D'ARTICULATION	ressort (compensation de poids)
CLASSE DE PROTECTION	II
INDICE DE PROTECTION	IP 20
NORMES	EN 60601-1, EN 60601-2-41
PARTICULARITES	commutable, sans entretien
FIXATIONS	embout (Ø 16 mm)
ACCESSOIRES	pied à roulettes, rail de fixation avec écrou de sécurité, pince de table avec écrou de sécurité, fixation universelle avec écrou de sécurité, bras prolongateur avec écrou de sécurité , fixation murale avec écrou de sécurité
N° DE COMMANDE	D16.012.000-00806681 - blanc pur - fiche Euro D16.037.000-00806685 - blanc pur - fiche anglaise

LUMINAIRES D'EXAMENS

REPARTITION LUMINEUSE

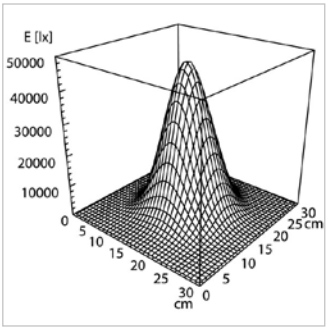

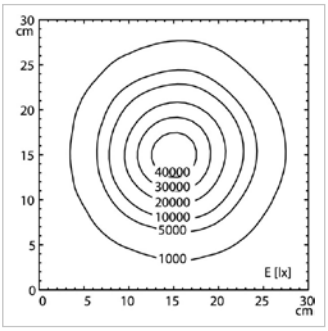

DESSIN TECHNIQUE

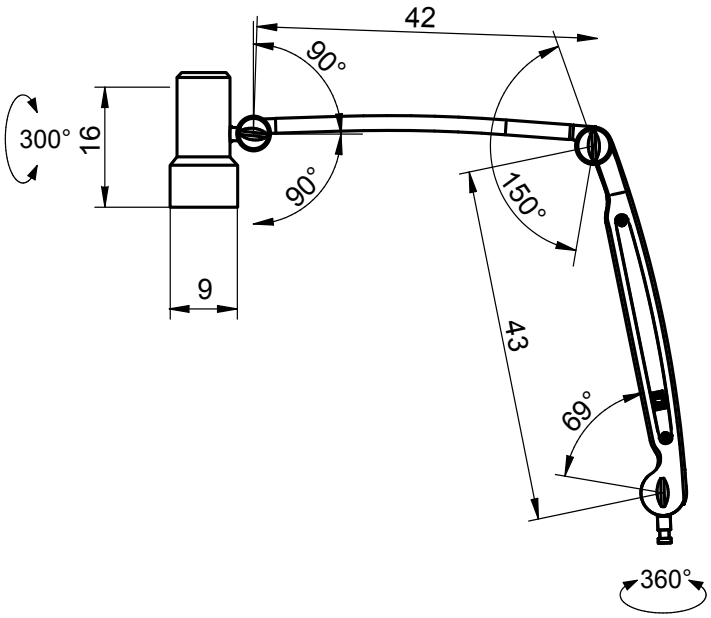

* tolérance -10% / +20%

HALUX N50-3 P SX

DONNEES TECHNIQUES

EQUIPEMENT	1 × module LED
RENDEMENT LUMINEUX	50 000 Lux / 0,5 m *
CHAMP D'ECLAIREMENT A 0,5 M	Ø 18 cm *
INDICE DE RENDU DES COULEURS	Ra > 93
TEMPERATURE DE COULEUR	3 300 K / 3 800 K / 4 400 K*
APPAREILLAGE	convertisseur électronique
TENSION D'ALIMENTATION	100-240 V ; 50/60 Hz
CORDON D'ALIMENTATION	1,8 m
TETE DU LUMINAIRE	polycarbonate (PC) & copolymères acrylonitrile-butadiène-styrène (ABS)
POIDS (NET)	1,3 kg
PUISSANCE ABSORBEE	18 W
COMMANDE	clavier à membrane sur la tête du luminaire
COMPENSATION D'ARTICULATION	friction
CLASSE DE PROTECTION	II
INDICE DE PROTECTION	IP 20
NORMES	EN 60601-1, EN 60601-2-41
PARTICULARITES	3 températures de couleur, 5 niveaux de gradation, sans entretien
FIXATIONS	embout (Ø 16 mm)
ACCESSOIRES	pied à roulettes, rail de fixation avec écrou de sécurité, pince de table avec écrou de sécurité, fixation universelle avec écrou de sécurité, bras prolongateur avec écrou de sécurité, fixation murale avec écrou de sécurité

LUMINAIRES D'EXAMENS

	Examen général (nombreuses possibilités de fixations)	Connexion au fauteuil de gynécologie (inclus pince étau pour rail avec frein en rotation)	**N° de commande**
HALUX N50-3 P SX	**X**		D16.011.000-00806680 - blanc pur - Euro D16.036.000-00806684 - blanc pur- UK
HALUX N50-3 P SX Gyn.		**X**	D16.157.000-00809568 - blanc pur - Euro

REPARTITION LUMINEUSE

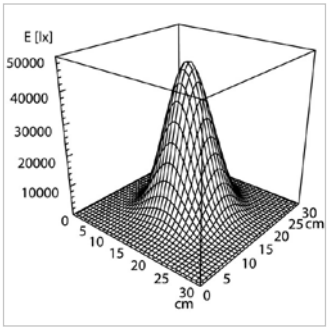

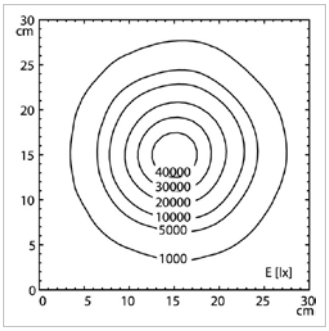

DESSIN TECHNIQUE

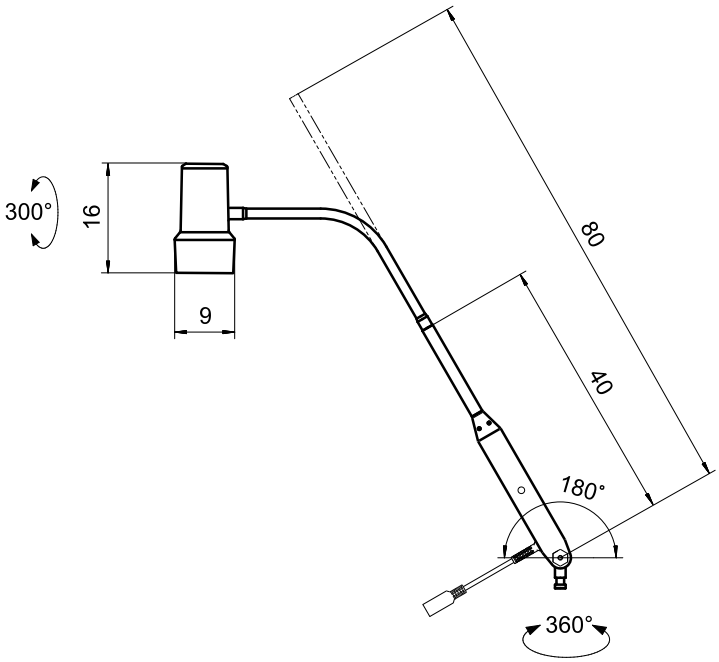

* tolérance -10% / +20%

HALUX N50-1 P SX

DONNEES TECHNIQUES

EQUIPEMENT	1 × module LED
RENDEMENT LUMINEUX	50 000 Lux / 0,5 m *
CHAMP D'ECLAIREMENT A 0,5 M	Ø 18 cm *
INDICE DE RENDU DES COULEURS	Ra > 93
TEMPERATURE DE COULEUR	4 400 K *
APPAREILLAGE	convertisseur électronique
TENSION D'ALIMENTATION	100-240 V ; 50/60 Hz
CORDON D'ALIMENTATION	1,8 m
TETE DU LUMINAIRE	polycarbonate (PC) & copolymères acrylonitrile-butadiène-styrène (ABS)
POIDS (NET)	1,3 kg
PUISSANCE ABSORBEE	13 W
COMMANDE	interrupteur à bascule (I/0) sur le bras
COMPENSATION D'ARTICULATION	par friction
CLASSE DE PROTECTION	II
INDICE DE PROTECTION	IP 20
NORMES	EN 60601-1, EN 60601-2-41
PARTICULARITES	commutable, sans entretien
FIXATIONS	embout (Ø 16 mm)
ACCESSOIRES	pied à roulettes, rail de fixation avec écrou de sécurité, pince de table avec écrou de sécurité, fixation universelle avec écrou de sécurité, bras prolongateur avec écrou de sécurité, fixation murale avec écrou de sécurité
N° DE COMMANDE	D16.010.000-00806679 - blanc pur - fiche Euro D16.035.000-00806683 - blanc pur - fiche anglaise

LUMINAIRES D'EXAMENS

REPARTITION LUMINEUSE

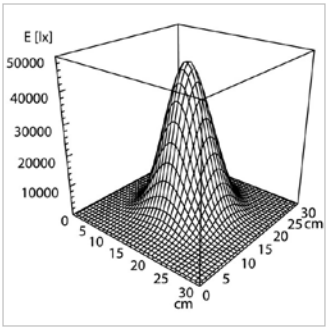

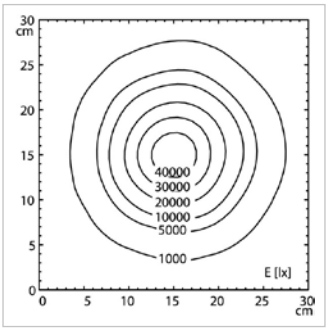

DESSIN TECHNIQUE

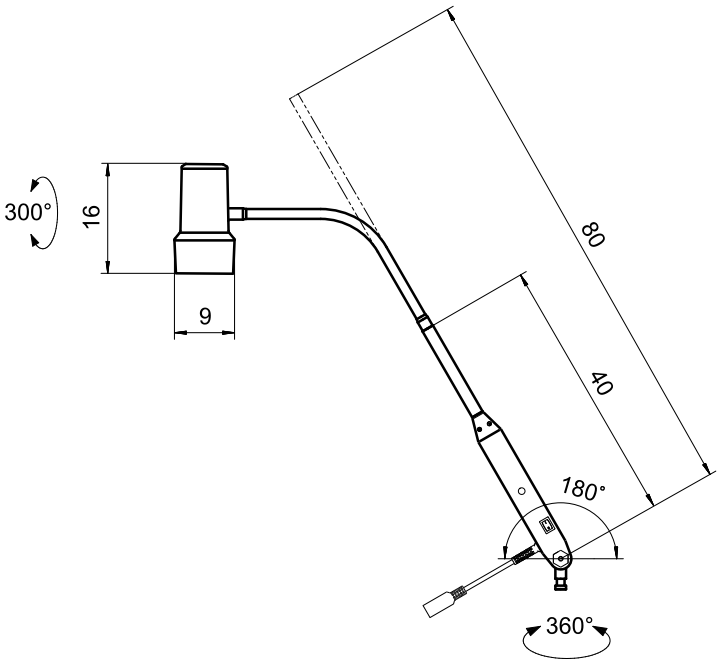

* tolérance -10% / +20%

HALUX N30-1 P F1

DONNEES TECHNIQUES

EQUIPEMENT	1 × module LED
RENDEMENT LUMINEUX	30 000 Lux / 0,5 m *
CHAMP D'ECLAIREMENT A 0,5 M	Ø 18 cm *
INDICE DE RENDU DES COULEURS	Ra > 93
TEMPERATURE DE COULEUR	4 400 K *
APPAREILLAGE	convertisseur électronique
TENSION D'ALIMENTATION	100-240 V ; 50/60 Hz
CORDON D'ALIMENTATION	1,7 m
TETE DU LUMINAIRE	polycarbonate (PC) & copolymères acrylonitrile-butadiène-styrène (ABS)
POIDS (NET)	1,1 kg
PUISSANCE ABSORBEE	8 W
COMMANDE	touche sensitive sur la tête du luminaire
COMPENSATION D'ARTICULATION	par friction
CLASSE DE PROTECTION	II
INDICE DE PROTECTION	IP 20
NORMES	EN 60601-1, EN 60601-2-41
PARTICULARITES	gradable en continu, sans entretien, bras compensé
FIXATIONS	embout (Ø 16 mm)
ACCESSOIRES	pied à roulettes, rail de fixation avec écrou de sécurité, pince de table avec écrou de sécurité, fixation universelle avec écrou de sécurité, bras prolongateur avec écrou de sécurité, fixation murale avec écrou de sécurité
N° DE COMMANDE	D15.994.000-00806677 - blanc pur - EU, UK, US, AUS

LUMINAIRES D'EXAMENS

REPARTITION LUMINEUSE

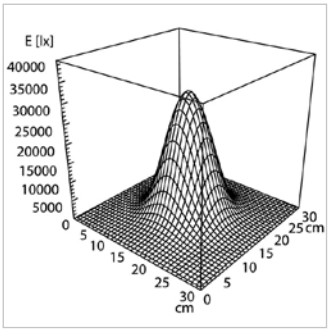

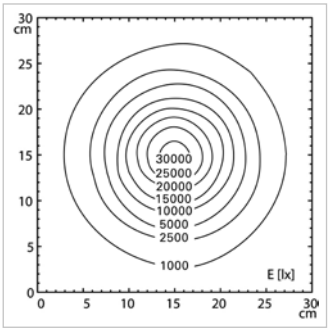

DESSIN TECHNIQUE

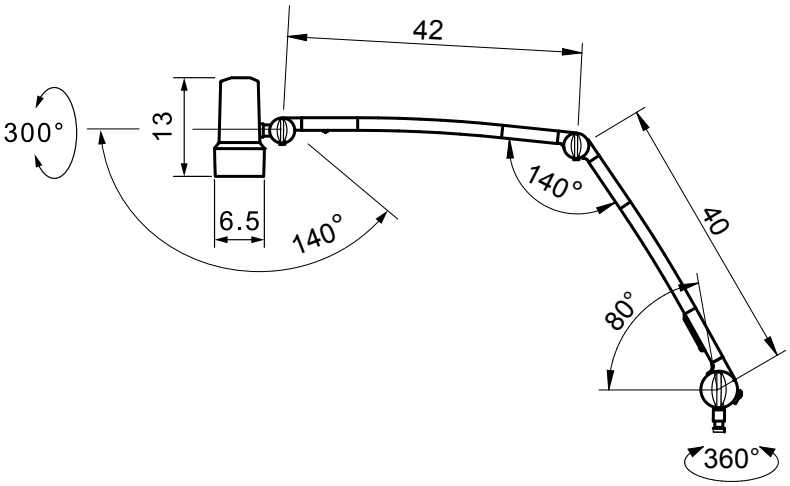

* tolérance -10% / +20%

HALUX N30-1 P SGV Gyn

DONNEES TECHNIQUES

EQUIPEMENT	1 × module LED
RENDEMENT LUMINEUX	30 000 Lux / 0,5 m *
CHAMP D'ECLAIREMENT A 0,5 M	Ø 18 cm *
INDICE DE RENDU DES COULEURS	Ra > 93
TEMPERATURE DE COULEUR	4 400 K *
APPAREILLAGE	convertisseur électronique
TENSION D'ALIMENTATION	100-240 V ; 50/60 Hz
CORDON D'ALIMENTATION	3,0 m
TETE DU LUMINAIRE	polycarbonate (PC) & copolymères acrylonitrile-butadiène-styrène (ABS)
POIDS (NET)	1,3 kg
PUISSANCE ABSORBEE	8 W
COMMANDE	touche sensitive sur la tête du luminaire
COMPENSATION D'ARTICULATION	par friction
CLASSE DE PROTECTION	II
INDICE DE PROTECTION	IP 20
NORMES	EN 60601-1, EN 60601-2-41
PARTICULARITES	gradable en continu, sans entretien, articulation au niveau du pied, pince étau pour rail médical avec écrou de sécurité et frein
FIXATIONS	embout (Ø 16 mm)
N° DE COMMANDE	D16.156.000-00809567 - blanc pur - EU, UK, US, AUS

LUMINAIRES D'EXAMENS

REPARTITION LUMINEUSE

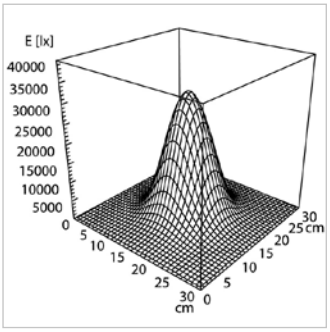

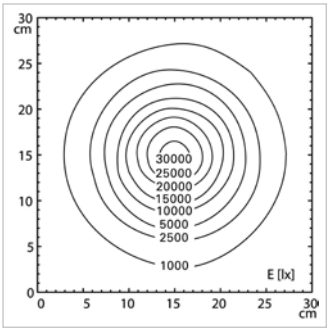

DESSIN TECHNIQUE

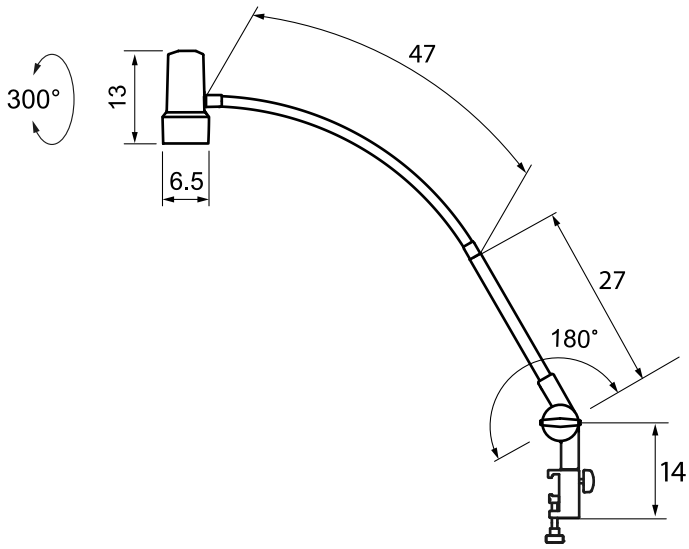

* tolérance -10% / +20%

HALUX N30-1 P SG

DONNEES TECHNIQUES

EQUIPEMENT	1 × module LED
RENDEMENT LUMINEUX	30 000 Lux / 0,5 m *
CHAMP D'ECLAIREMENT A 0,5 M	Ø 18 cm *
INDICE DE RENDU DES COULEURS	Ra > 93
TEMPERATURE DE COULEUR	4 400 K *
APPAREILLAGE	convertisseur électronique
TENSION D'ALIMENTATION	100-240 V ; 50/60 Hz
CORDON D'ALIMENTATION	1,7 m
TETE DU LUMINAIRE	polycarbonate (PC) & copolymères acrylonitrile-butadiène-styrène (ABS)
POIDS (NET)	1,6 kg
PUISSANCE ABSORBEE	8 W
COMMANDE	touche sensitive sur la tête du luminaire
COMPENSATION D'ARTICULATION	friction
CLASSE DE PROTECTION	II
INDICE DE PROTECTION	IP 20
NORMES	EN 60601-1, EN 60601-2-41
PARTICULARITES	gradable en continu, sans entretien, articulation au niveau du pied
FIXATIONS	embout (Ø 16 mm)
ACCESSOIRES	pied à roulettes, étau pour rail avec écrou de sécurité, pince de table avec écrou de sécurité, fixation universelle avec écrou de sécurité, bras prolongateur avec écrou de sécurité, fixation murale avec écrou de sécurité

LUMINAIRES D'EXAMENS

N30-1 P SGV

N30-1 P SGH

	connexion horizontalement	connexion verticalement	gradable	**N° de commande**
HALUX N30-1 P SGV		x	x	D15.992.000-00806675 - blanc pur - EU, UK, US, AUS
HALUX N30-1 P SGH	x		x	D15.993.000-00806676 - blanc pur - EU, UK, US, AUS

REPARTITION LUMINEUSE

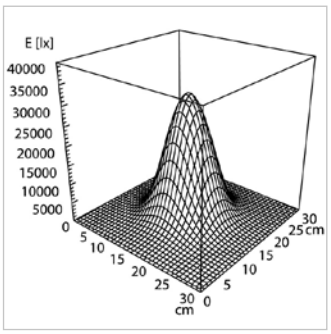

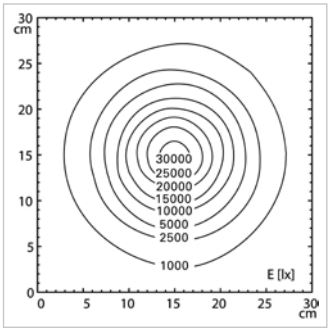

DESSIN TECHNIQUE

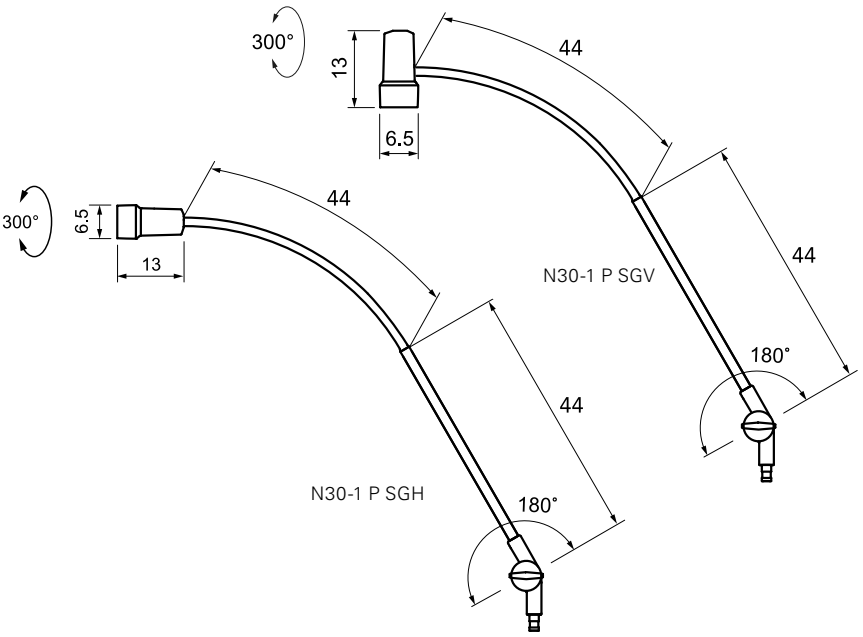

* tolérance -10% / +20%

HALUX N30-1 P S

DONNEES TECHNIQUES

EQUIPEMENT	1 × module LED
RENDEMENT LUMINEUX	30 000 Lux / 0,5 m *
CHAMP D'ECLAIREMENT A 0,5 M	Ø 18 cm *
INDICE DE RENDU DES COULEURS	Ra > 93
TEMPERATURE DE COULEUR	4 400 K *
APPAREILLAGE	convertisseur électronique
TENSION D'ALIMENTATION	100-240 V ; 50/60 Hz
CORDON D'ALIMENTATION	1,7 m
TETE DU LUMINAIRE	polycarbonate (PC) & copolymères acrylonitrile-butadiène-styrène (ABS)
POIDS (NET)	1,3 kg
PUISSANCE ABSORBEE	8 W
COMMANDE	touche sensitive sur la tête du luminaire
CLASSE DE PROTECTION	II
INDICE DE PROTECTION	IP 20
NORMES	EN 60601-1, EN 60601-2-41
PARTICULARITES	gradable en continu, sans entretien
FIXATIONS	embout (Ø 16 mm)
ACCESSOIRES	pied à roulettes, étau pour rail médical avec écrou de sécurité, pince de table avec écrou de sécurité, fixation universelle avec écrou de sécurité, bras prolongateur avec écrou de sécurité, fixation murale avec écrou de sécurité

LUMINAIRES D'EXAMENS

N30-1 P SV

N30-1 P SH

	connexion horizontalement	connexion verticalement	gradable	**N° de commande**
HALUX N30-1 P SV		x	x	D15.990.000-00806673 - blanc pur - EU, UK, US, AUS
HALUX N30-1 P SH	x		x	D15.991.000-00806674 - blanc pur - EU, UK, US, AUS

REPARTITION LUMINEUSE

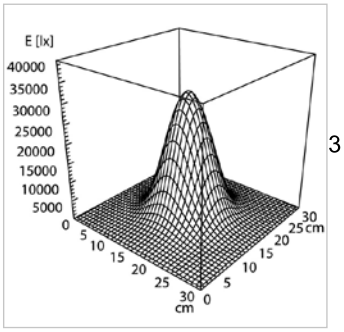

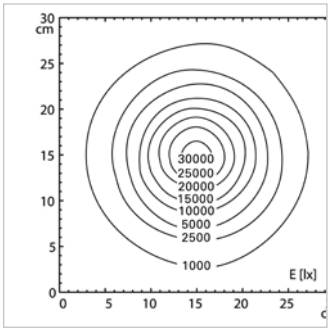

DESSIN TECHNIQUE

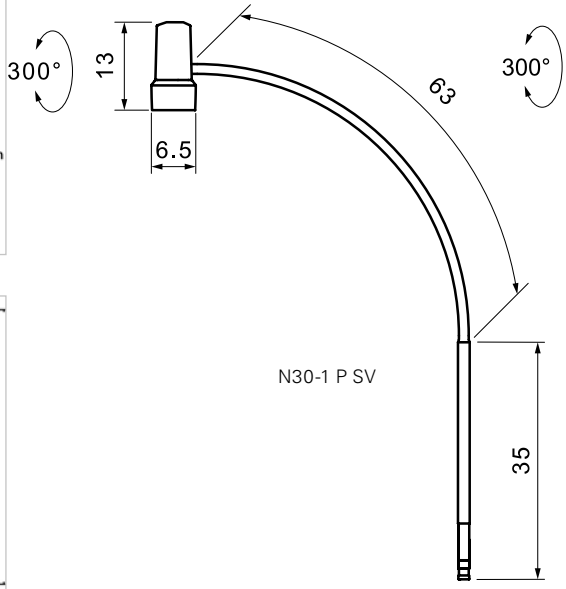

N30-1 P SV

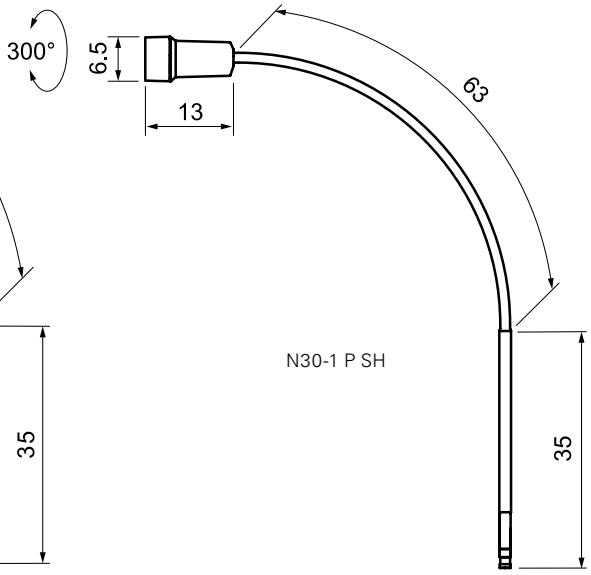

N30-1 P SH

* tolérance -10% / +20%

HALUX N30-1 F

DONNEES TECHNIQUES

EQUIPEMENT	1 × module LED
RENDEMENT LUMINEUX	30 000 Lux / 0,5 m *
CHAMP D'ECLAIREMENT A 0,5 M	ø 18 cm*
INDICE DE RENDU DES COULEURS	Ra > 93
TEMPERATURE DE COULEUR	4 400 K *
APPAREILLAGE	convertisseur électronique
TENSION D'ALIMENTATION	100-240 V; 50/60 Hz
CORDON D'ALIMENTATION	2 m
TETE DU LUMINAIRE	polycarbonate (PC) & copolymères acrylonitrile-butadiène-styrène (ABS)
POIDS (NET)	4,4 kg
PUISSANCE ABSORBEE	8 W
COMMANDE	touche sensitive sur la tête du luminaire
CLASSE DE PROTECTION	II
INDICE DE PROTECTION	IP 20
NORMES	EN 60601-1, EN 60601-2-41
PARTICULARITES	gradable en continu, sans entretien
FIXATIONS	pied à roulettes
N° DE COMMANDE	D16.064.000-00808869

LUMINAIRES D'EXAMENS

REPARTITION LUMINEUSE

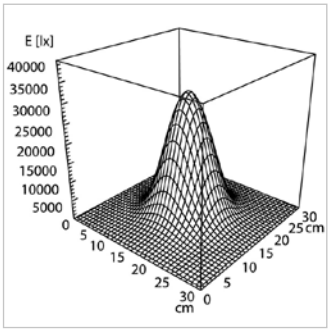

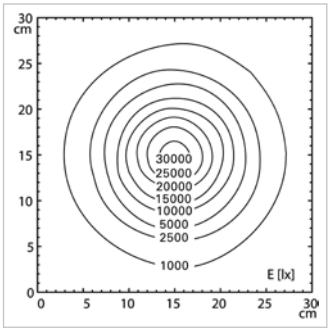

DESSIN TECHNIQUE

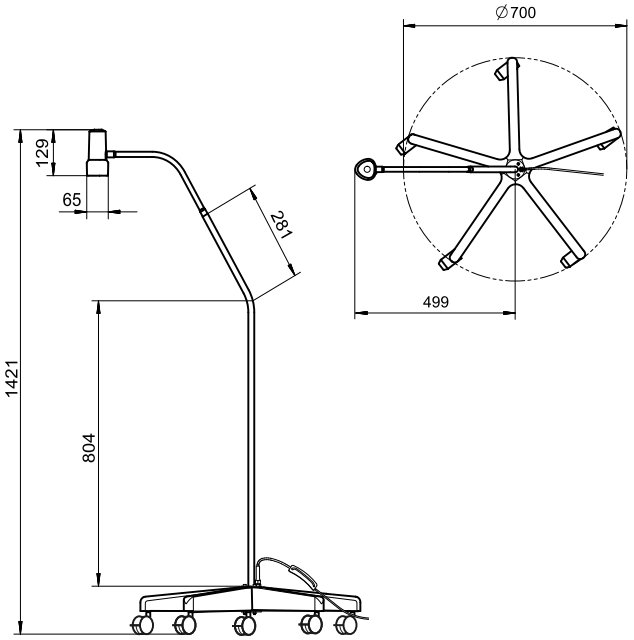

* tolérance -10% / +20%

HALUX N30-1 Ambulance

DONNEES TECHNIQUES

EQUIPEMENT	1 × module LED
RENDEMENT LUMINEUX	30 000 Lux / 0,5 m *
CHAMP D'ECLAIREMENT A 0,5 M	ø 18 cm*
INDICE DE RENDU DES COULEURS	Ra > 93
TEMPERATURE DE COULEUR	4400 K *
APPAREILLAGE	sans
TENSION D'ALIMENTATION	12 - 24 V DC
CORDON D'ALIMENTATION	1.2 m
TETE DU LUMINAIRE	polycarbonate (PC) & copolymères acrylonitrile-butadiène-styrène (ABS)
POIDS (NET)	0.8 kg
PUISSANCE ABSORBEE	8 W
COMMANDE	touche sensitive sur la tête du luminaire
CLASSE DE PROTECTION	II
INDICE DE PROTECTION	IP 20
NORMES	EN 60601-1, EN 60601-2-41
PARTICULARITES	gradable en continu, sans entretien
FIXATIONS	interface pour profil type «C»
N° DE COMMANDE	D16143000-00809959

LUMINAIRES D'EXAMENS

REPARTITION LUMINEUSE

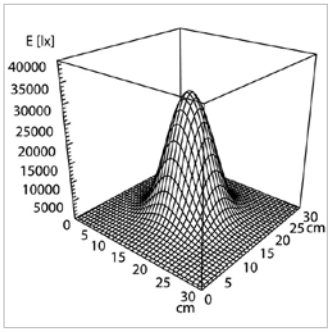

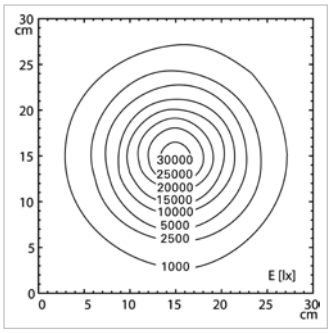

DESSIN TECHNIQUE

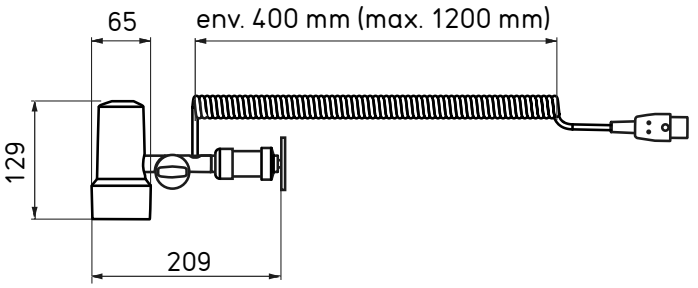

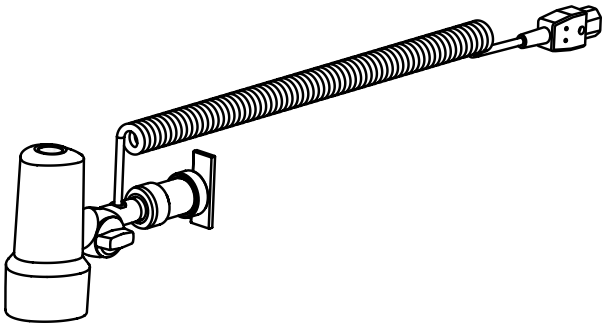

* tolérance -10% / +20%

TANEO Lab

COMING SOON

DONNEES TECHNIQUES

EQUIPEMENT	module LED - classe d'efficience énergétique A+
APPAREILLAGE	transformateur électronique
TENSION D'ALIMENTATION	100-240 V ; 50/60 Hz
CORDON D'ALIMENTATION	env. 3.7 m ; fiche 2P+T CEE 7/XVI
TETE DU LUMINAIRE	profilé en aluminium
COMMANDE	touche multifonctions
COMPENSATION D'ARTICULATION	ressort
CLASSE DE PROTECTION	II
INDICE DE PROTECTION	IP 20
PARTICULARITES	excellent rendu des couleurs
FIXATIONS	embout (Ø 16 mm), embase universelle à visser (inclus)
ACCESSOIRES	rail de fixation avec écrou de sécurité, pince de table avec écrou de sécurité, fixation universelle avec écrou de sécurité, bras prolongateur avec écrou de sécurité

ECLAIRAGE POUR TECHNICIEN DENTAIRE

	rendement lumineux	température de couleur	indice de rendu des couleurs	poids	puissance absorbee	Largeur : tête de luminaire	**N° de commande**
TANEO Lab 23-5000	1400 lm	5000 K*	Ra > 90; R9 > 50	env. 1.9 kg	23 W	398 mm	00813786
TANEO Lab 30-5000	2000 lm	5000 K*	Ra > 90; R9 > 50	env. 2.3 kg	30 W	577 mm	00813785
TANEO Lab 30-tuneable white	2000 lm	3000 K - 6500 K*	Ra > 90; R9 > 50	env. 2.3 kg	31 W	577 mm	00813787
TANEO Lab 38-D50	2000 lm	5000 K*	Ra > 95; R9 > 85	env. 2.3 kg	38 W	577 mm	00813788

REPARTITION LUMINEUSE | TANEO Lab 23

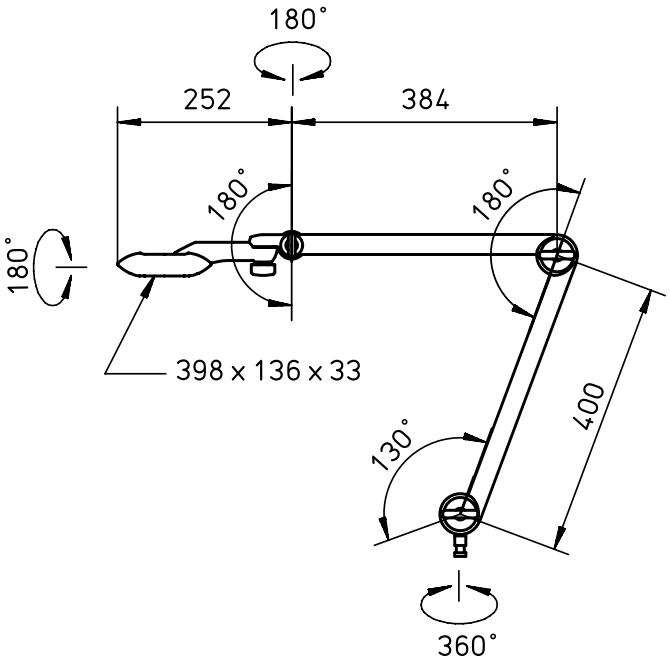

DESSIN TECHNIQUE | TANEO Lab 30 | 38-D50

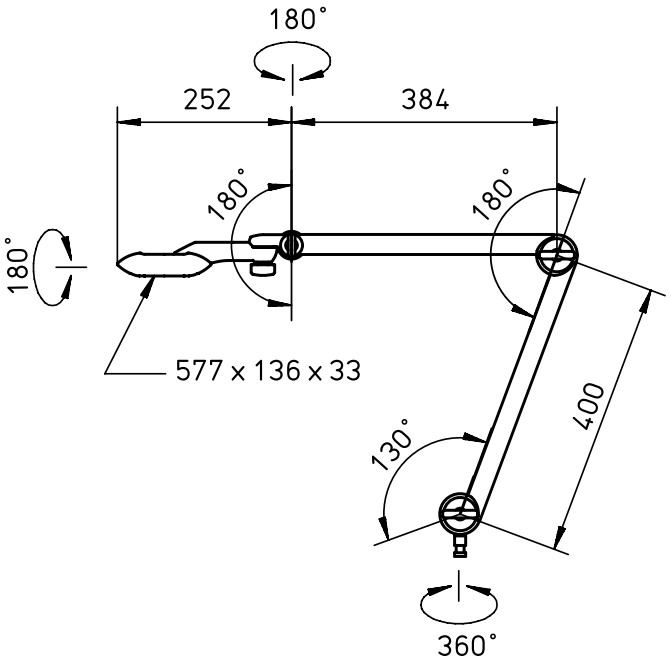

OPTICLUX 10-2 C T1 (lumière de Wood)

DONNEES TECHNIQUES

EQUIPEMENT	1 × module LED
RENDEMENT LUMINEUX	6 000 Lux / 0,15 m *
INDICE DE RENDU DES COULEURS	Ra > 95
TEMPERATURE DE COULEUR	6500 K * & 365 nm (lumière de Wood)
LOUPE : DIMENSIONS	Ø 160 mm
LOUPE : DIOPTRIES	3,5 (grossissement 1,9 X)
LOUPE : MATERIAU	PMMA anti-rayure
APPAREILLAGE	convertisseur électronique
TENSION D'ALIMENTATION	100-240 V; 50/60 Hz
CORDON D'ALIMENTATION	raccordement direct sans fiche
TETE DU LUMINAIRE	polyamide (PA)
POIDS (NET)	env. 9,1 Kg
PUISSANCE ABSORBEE	12 W
COMMANDE	clavier à membrane sur la tête du luminaire
CLASSE DE PROTECTION	I
CLASSE DE PROTECTION	IP 20
NORMES	EN 60601-1, EN 60601-2-41
PARTICULARITES	lentille plastique (traitée anti-rayure), gradable en continu, commutable sur lumière de Wood, rotation en continu de la tête (axe pivotant de 360°)
FIXATIONS	fixation plafond, tige plafond sécable lors du montage (longueur : 40-116 cm)
ACCESSOIRES	réhausse plafond
N° DE COMMANDE	D15.816.000-00752633 - blanc pur

LAMPES A LOUPE

REPARTITION LUMINEUSE

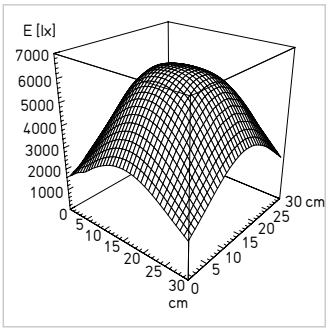

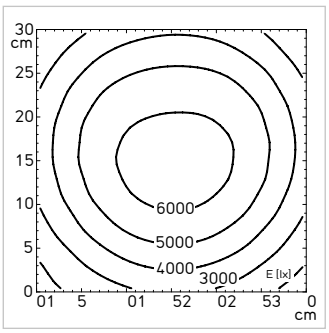

DESSIN TECHNIQUE

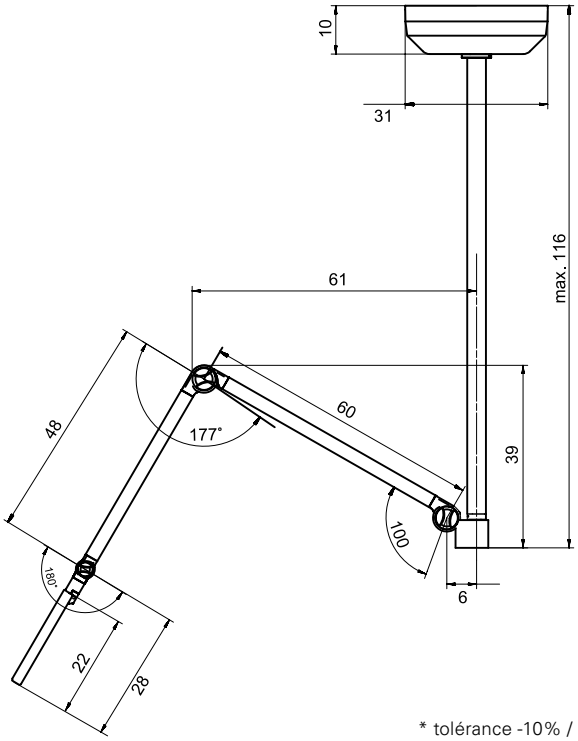

* tolérance -10% / +20%

OPTICLUX 10-1 C T1

DONNEES TECHNIQUES

EQUIPEMENT	1 × module LED
RENDEMENT LUMINEUX	6 000 Lux / 0,15 m *
INDICE DE RENDU DES COULEURS	Ra > 95
TEMPERATURE DE COULEUR	6500 K *
LOUPE : DIMENSIONS	Ø 160 mm
LOUPE : DIOPTRIES	3,5 (grossissement 1,9 X)
LOUPE : MATERIAU	PMMA anti-rayure
APPAREILLAGE	convertisseur électronique
TENSION D'ALIMENTATION	100-240 V; 50/60 Hz
CORDON D'ALIMENTATION	raccordement direct sans fiche
TETE DU LUMINAIRE	polyamide (PA)
POIDS (NET)	env. 9,1 Kg
PUISSANCE ABSORBEE	12 W
COMMANDE	clavier à membrane sur la tête du luminaire
CLASSE DE PROTECTION	I
CLASSE DE PROTECTION	IP 20
NORMES	EN 60601-1, EN 60601-2-41
PARTICULARITES	lentille plastique (traitée anti-rayure), gradable en continu, rotation en continu de la tête (axe pivotant de 360°)
FIXATIONS	fixation plafond, tige plafond sécable lors du montage (longueur : 40-116 cm)
ACCESSOIRES	réhausse plafond
N° DE COMMANDE	D15.817.000-00752639 - blanc pur

LAMPES A LOUPE

REPARTITION LUMINEUSE

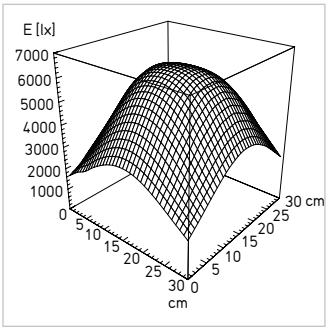

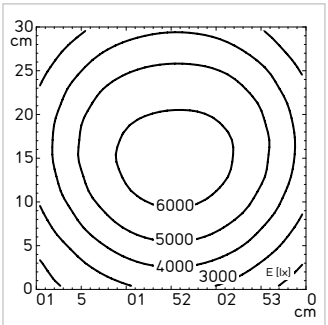

DESSIN TECHNIQUE

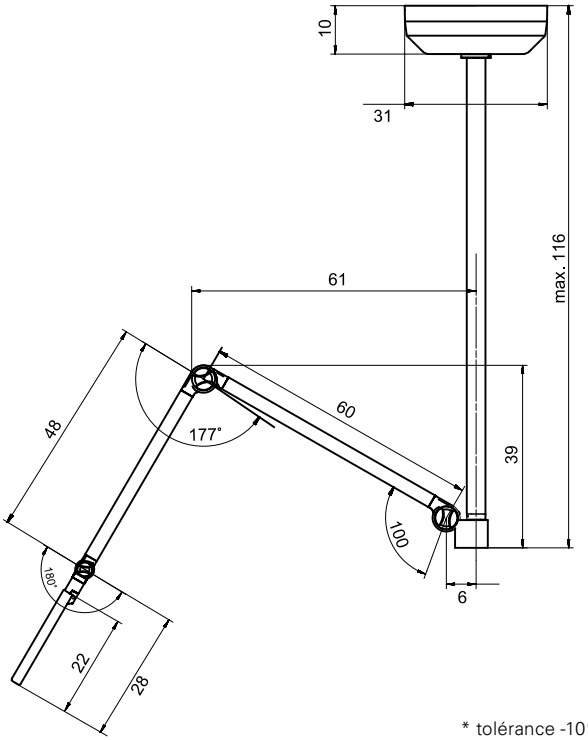

* tolérance -10% / +20%

OPTICLUX 10-2 P TX (lumière de Wood)

DONNEES TECHNIQUES

EQUIPEMENT	1 × module LED
RENDEMENT LUMINEUX	6 000 Lux / 0,15 m *
INDICE DE RENDU DES COULEURS	Ra > 95
TEMPERATURE DE COULEUR	6500 K * & 365 nm (lumière de Wood)
LOUPE : DIMENSIONS	Ø 160 mm
LOUPE : DIOPTRIES	3,5 (grossissement 1,9 X)
LOUPE : MATERIAU	PMMA anti-rayure
APPAREILLAGE	convertisseur électronique
TENSION D'ALIMENTATION	100-240 V; 50/60 Hz
CORDON D'ALIMENTATION	1,8 m
TETE DU LUMINAIRE	polyamide (PA)
POIDS (NET)	2,0 kg
PUISSANCE ABSORBEE	12 W
COMMANDE	clavier à membrane sur la tête du luminaire
CLASSE DE PROTECTION	I
CLASSE DE PROTECTION	IP 20
NORMES	EN 60601-1, EN 60601-2-41
PARTICULARITES	lentille plastique (traitée anti-rayure), gradable en continu, commutable sur lumière de Wood, rotation en continu de la tête (axe pivotant de 360°)
FIXATIONS	embout (Ø 16 mm)
ACCESSOIRES	pied à roulettes, rail de fixation avec écrou de sécurité, pince de table avec écrou de sécurité, fixation universelle avec écrou de sécurité, fixation murale avec écrou de sécurité
N° DE COMMANDE	D15.814.000-00752615 - blanc pur - fiche Euro D15.851.000-00752645 - blanc pur - fiche anglaise

LAMPES A LOUPE

REPARTITION LUMINEUSE

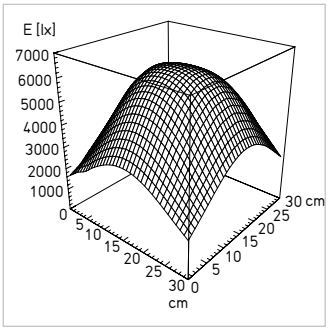

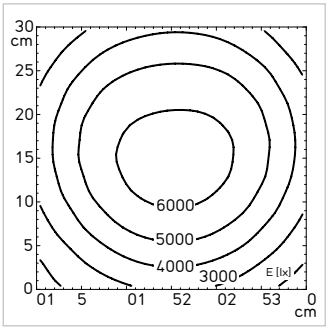

DESSIN TECHNIQUE

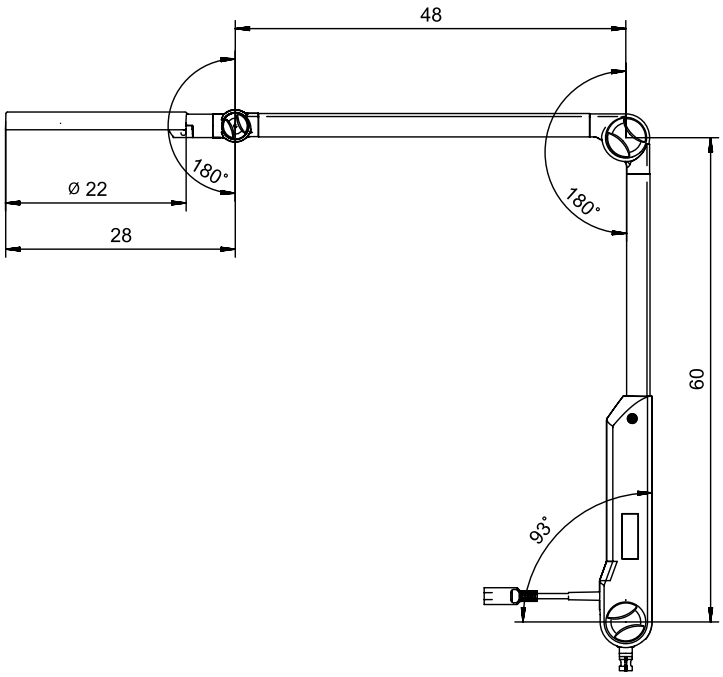

* tolérance -10% / +20%

OPTICLUX 10-1 P TX

DONNEES TECHNIQUES

EQUIPEMENT	1 × module LED
RENDEMENT LUMINEUX	6 000 Lux / 0,15 m *
INDICE DE RENDU DES COULEURS	Ra > 95
TEMPERATURE DE COULEUR	6500 K *
LOUPE : DIMENSIONS	Ø 160 mm
LOUPE : DIOPTRIES	3,5 (grossissement 1,9 X)
LOUPE : MATERIAU	PMMA anti-rayure
APPAREILLAGE	convertisseur électronique
TENSION D'ALIMENTATION	100-240 V; 50/60 Hz
CORDON D'ALIMENTATION	1,8 m
TETE DU LUMINAIRE	polyamide (PA)
POIDS (NET)	2,0 kg
PUISSANCE ABSORBEE	12 W
COMMANDE	clavier à membrane sur la tête du luminaire
CLASSE DE PROTECTION	I
CLASSE DE PROTECTION	IP 20
NORMES	EN 60601-1, EN 60601-2-41
PARTICULARITES	lentille plastique (traitée anti-rayure), gradation en continu, rotation en continu de la tête (axe pivotant de 360°)
FIXATIONS	embout (Ø 16 mm)
ACCESSOIRES	pied à roulettes, rail de fixation avec écrou de sécurité, pince de table avec écrou de sécurité, fixation universelle avec écrou de sécurité, fixation murale avec écrou de sécurité
N° DE COMMANDE	D15.815.000-00752618 - blanc pur - fiche Euro D15.850.000-00752642 - blanc pur - fiche anglaise

LAMPES A LOUPE

REPARTITION LUMINEUSE

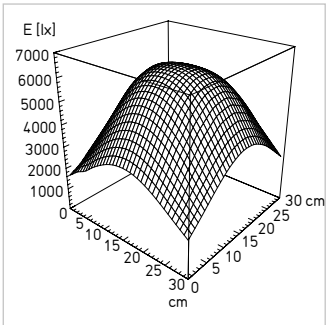

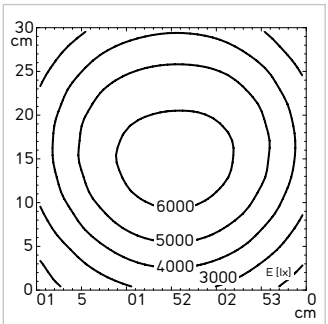

DESSIN TECHNIQUE

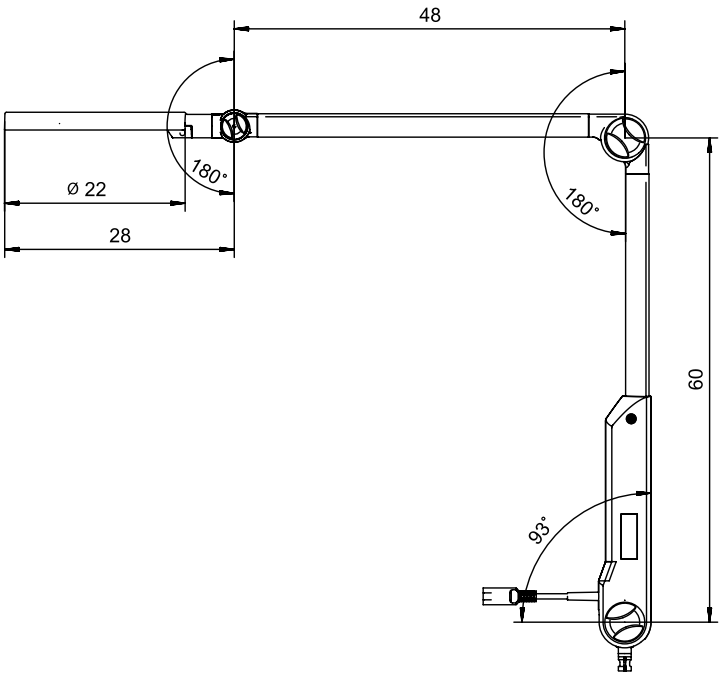

* tolérance -10% / +20%

OPTICLUX Hand 10-2 UV (lumière de Wood)

DONNEES TECHNIQUES

EQUIPEMENT	1 × module LED
RENDEMENT LUMINEUX	8 000 Lux / 0,15 m *
INDICE DE RENDU DES COULEURS	Ra > 95
TEMPERATURE DE COULEUR	6500 K * & 365 nm (lumière de Wood)
LOUPE : DIMENSIONS	Ø 160 mm
LOUPE : DIOPTRIES	3,5 (grossissement 1,9 X)
LOUPE : MATERIAU	PMMA traitée anti-rayure
TENSION D'ALIMENTATION	100 - 240 V; 50 / 60 Hz
CÂBLE DU CHARGEUR	USB-C, 1,5 m
LUMINAIRE HOUSING	polycarbonate (PC) & copolymères acrylonitrile-butadiène-styrène (ABS)
POIDS (NET)	0.6 kg
PUISSANCE ABSORBEE	7 W
COMMANDE	clavier à membrane sur la poignée
CLASSE DE PROTECTION	II
CLASSE DE PROTECTION	IP 20
NORMES	IEC 60601-1, IEC 60601-1-2
PARTICULARITES	poignée ergonomique, lentille plastique (traitée anti rayure), gradable en continu, sans entretien, commutable sur lumière de Wood, fonctionne sur batterie,protège lentille
N° DE COMMANDE	D16.005.000-807073 - blanc pur - Euro D16.067.000-807547 - blanc pur - USB

LAMPES A LOUPE

REPARTITION LUMINEUSE

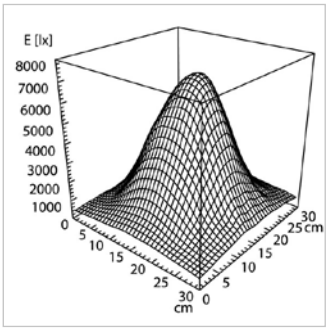

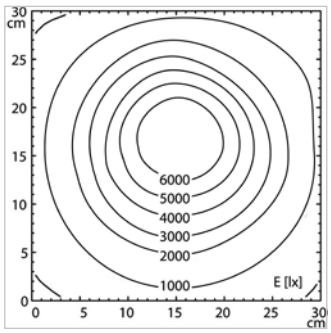

DESSIN TECHNIQUE

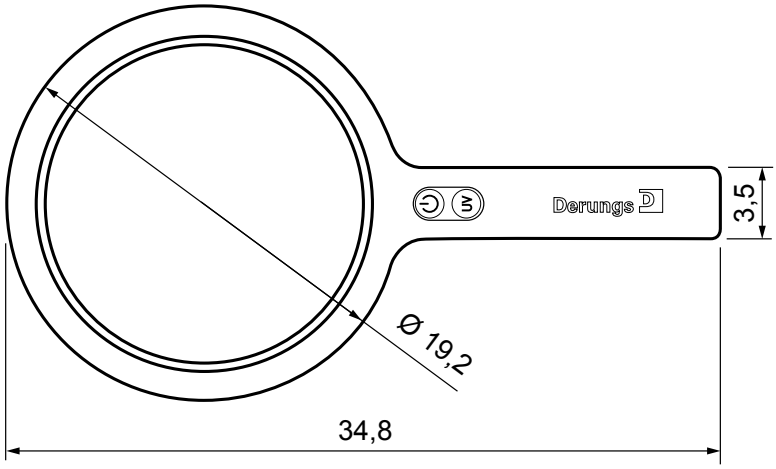

* tolérance -10% / +20%

OPTICLUX Hand 10-1 DL

DONNEES TECHNIQUES

EQUIPEMENT	1 × module LED
RENDEMENT LUMINEUX	8 000 Lux / 0,15 m *
INDICE DE RENDU DES COULEURS	Ra > 95
TEMPERATURE DE COULEUR	6500 K *
LOUPE : DIMENSIONS	Ø 160 mm
LOUPE : DIOPTRIES	3,5 (grossissement 1,9 X)
LOUPE : MATERIAU	PMMA anti-rayure
TENSION D'ALIMENTATION	100 - 240 V; 50 / 60 Hz
CÂBLE DU CHARGEUR	USB-C, 1,5 m
LUMINAIRE HOUSING	polycarbonate (PC) & copolymères acrylonitrile-butadiène-styrène (ABS)
POIDS (NET)	0.6 kg
PUISSANCE ABSORBEE	7 W
COMMANDE	clavier à membrane sur la poignée
CLASSE DE PROTECTION	II
CLASSE DE PROTECTION	IP 20
NORMES	IEC 60601-1, IEC 60601-1-2
PARTICULARITES	poignée ergonomique, lentille plastique (traitée anti-rayure), gradable en continu, sans entretien, fonctionne sur batterie, protège lentille
N° DE COMMANDE	D16.004.000-807072 - blanc pur - Euro D16.066.000- 807546 - blanc pur - USB

LAMPES A LOUPE

REPARTITION LUMINEUSE

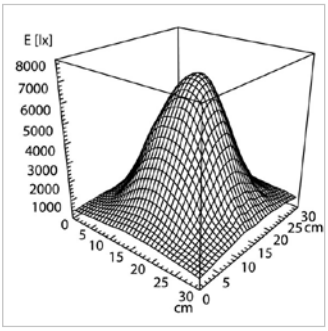

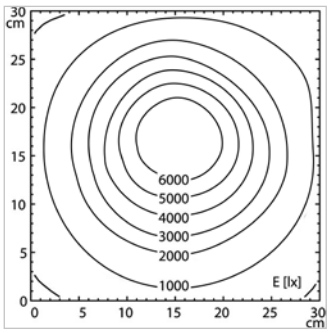

DESSIN TECHNIQUE

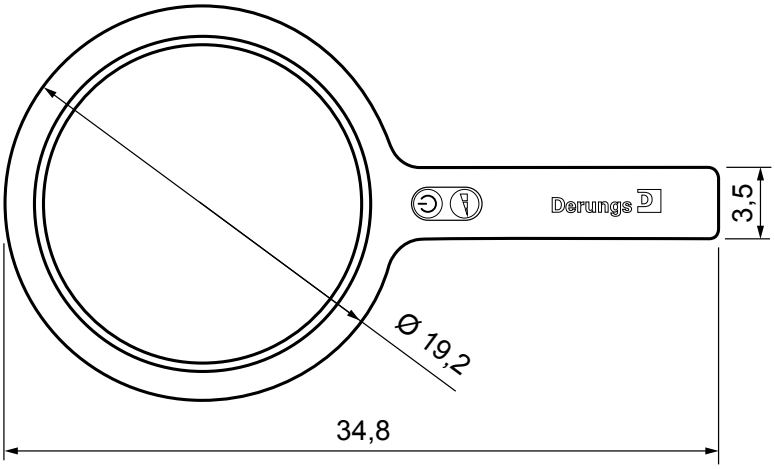

* tolérance -10% / +20%

AMALIA 9 P S4

DONNEES TECHNIQUES

EQUIPEMENT	1 × module LED
RENDEMENT LUMINEUX	1 000 Lux / 0,5 m *
CHAMP D'ECLAIREMENT A 0,5 m	Ø 45 cm *
INDICE DE RENDU DES COULEURS	Ra > 95, R9 > 90
TEMPERATURE DE COULEUR	3000 K *
APPAREILLAGE	transformateur intégré dans la fiche
TENSION D'ALIMENTATION	100-240 V; 50/60 Hz
CORDON D'ALIMENTATION	2 m ; fiche bipolaire
TETE DU LUMINAIRE	PC / aluminium, laqué
POIDS (NET)	1,5 kg
PUISSANCE ABSORBEE	8 W
FLUX LUMINEUX	340 lm
COMPENSATION D'ARTICULATION	friction
CLASSE DE PROTECTION	II
NORMES	EN 60598-1, EN 60598-2-25
PARTICULARITES	axe sans fin 360° (rotation complète), veilleuse (LED)
FIXATIONS	embout (Ø 16 mm)
ACCESSOIRES	fixation universelle pour lits médicalisés avec écrou de sécurité, décor lampe : film, décor lampe : rotin, décor lampe : blanc, fixation sur rail avec écrou de sécurité, pince de table avec écrou de sécurité, fixation universelle avec écrou de sécurité, fixation murale avec écrou de sécurité décor du réflecteur : film / rotin, réflecteur : blanc
N° DE COMMANDE	D15.250.000-00624990

LUMINAIRES DE SOINS ET DE LECTURE

REPARTITION LUMINEUSE

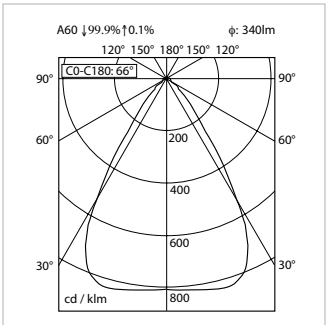

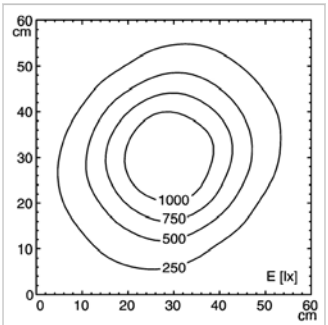

DESSIN TECHNIQUE

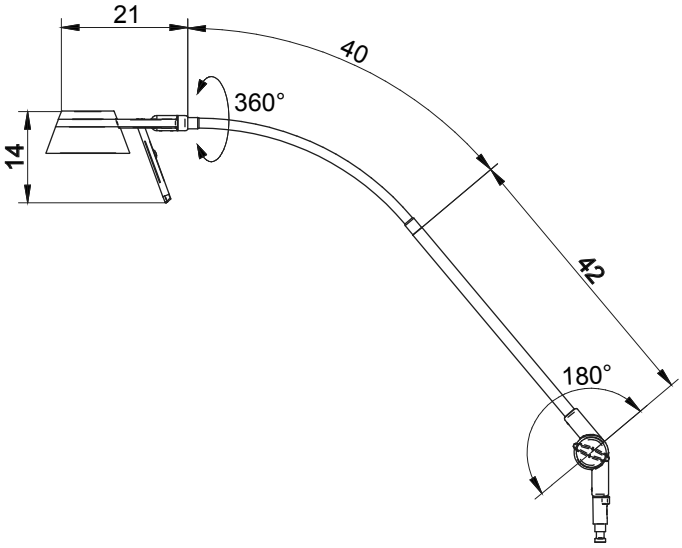

* tolérance -10% / +20%

AMALIA 9 P S4 clinic

DONNEES TECHNIQUES

EQUIPEMENT	1 × module LED W
RENDEMENT LUMINEUX	1 000 Lux / 0,5 m *
CHAMP D'ECLAIREMENT A 0,5 m	Ø 45 cm *
INDICE DE RENDU DES COULEURS	Ra > 95, R9 > 90
TEMPERATURE DE COULEUR	3 000 K *
APPAREILLAGE	transformateur intégré dans la fiche
TENSION D'ALIMENTATION	100-240 V; 50/60 Hz
CORDON D'ALIMENTATION	2 m ; fiche bipolaire
TETE DU LUMINAIRE	PC / aluminium, laqué
POIDS (NET)	1,5 kg
PUISSANCE ABSORBEE	8 W
FLUX LUMINEUX	340 lm
COMPENSATION D'ARTICULATION	friction
CLASSE DE PROTECTION	II
NORMES	EN 60598-1, EN 60598-2-25
PARTICULARITES	axe sans fin 360° (rotation complète), veilleuse (LED)
FIXATIONS	embout (Ø 16 mm)
ACCESSOIRES	fixation universelle pour lits médicalisés avec écrou de sécurité, fixation sur rail avec écrou de sécurité, pince de table avec écrou de sécurité, fixation universelle avec écrou de sécurité, fixation murale avec écrou de sécurité, raccordement à la commande du lit motorisé Dewert (sur demande) décor du réflecteur : film / rotin, réflecteur : blanc
N° DE COMMANDE	D15.360.000-00643366 - blanc pur tête et bras flexible - aluminium blanc

LUMINAIRES DE SOINS ET DE LECTURE

REPARTITION LUMINEUSE

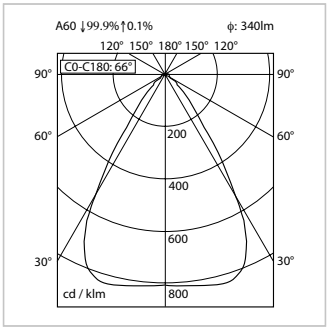

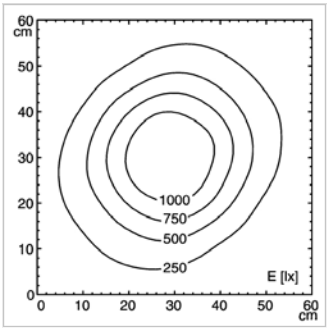

DESSIN TECHNIQUE

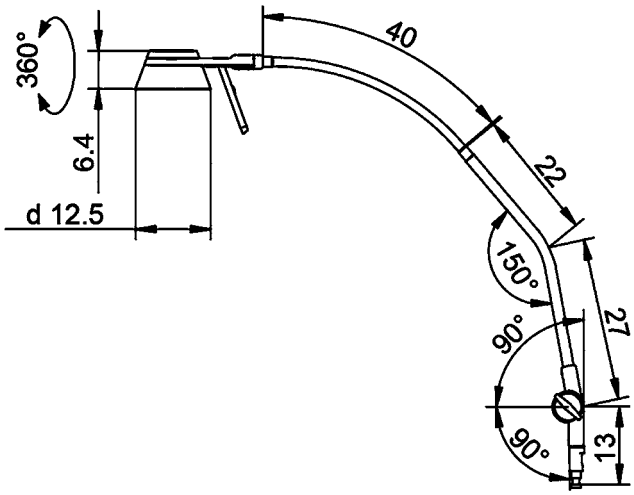

* tolérance -10% / +20%

AMALIA 9 P S7

DONNEES TECHNIQUES

EQUIPEMENT	1 × module LED
RENDEMENT LUMINEUX	1 000 Lux / 0,5 m *
CHAMP D'ECLAIREMENT A 0,5 m	Ø 45 cm *
INDICE DE RENDU DES COULEURS	Ra > 95, R9 > 90
TEMPERATURE DE COULEUR	3 000 K *
APPAREILLAGE	transformateur intégré dans la fiche
TENSION D'ALIMENTATION	100-240 V; 50/60 Hz
CORDON D'ALIMENTATION	2 m ; fiche bipolaire
TETE DU LUMINAIRE	PC / aluminium, laqué
POIDS (NET)	1,5 kg
PUISSANCE ABSORBEE	8 W
FLUX LUMINEUX	340 lm
CLASSE DE PROTECTION	II
NORMES	EN 60598-1, EN 60598-2-25
PARTICULARITES	axe sans fin 360° (rotation complète), veilleuse (LED)
FIXATIONS	embout (Ø 16 mm)
ACCESSOIRES	fixation universelle pour lits médicalisés avec écrou de sécurité, décor lampe : film, décor lampe : rotin, décor lampe : blanc, fixation sur rail avec écrou de sécurité, pince de table avec écrou de sécurité, fixation universelle avec écrou de sécurité, fixation murale avec écrou de sécurité décor du réflecteur : film / rotin, réflecteur : blanc
N° DE COMMANDE	D15.251.000-00624993

LUMINAIRES DE SOINS ET DE LECTURE

REPARTITION LUMINEUSE

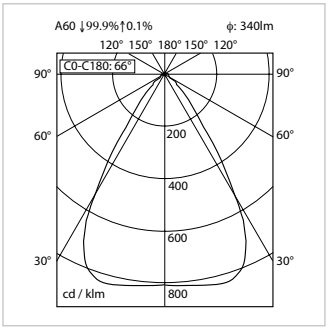

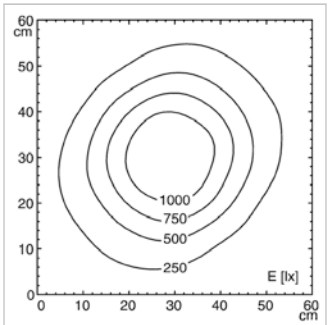

DESSIN TECHNIQUE

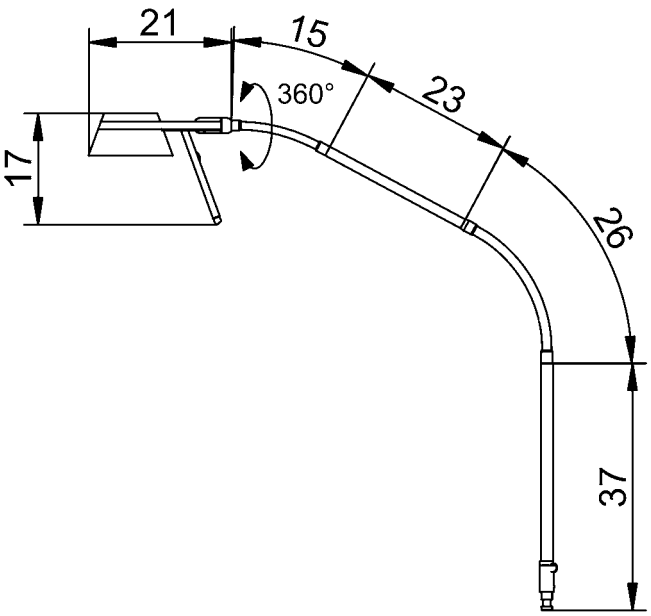

* tolérance -10% / +20%

AMALIA 9 B S8

DONNEES TECHNIQUES

EQUIPEMENT	1 × module LED
RENDEMENT LUMINEUX	1 000 Lux / 0,5 m *
CHAMP D'ECLAIREMENT A 0,5 m	Ø 45 cm *
INDICE DE RENDU DES COULEURS	Ra > 95, R9 > 90
TEMPERATURE DE COULEUR	3 000 K *
APPAREILLAGE	transformateur intégré dans la fiche
TENSION D'ALIMENTATION	100-240 V; 50/60 Hz
CORDON D'ALIMENTATION	2 m ; fiche bipolaire
TETE DU LUMINAIRE	PC / aluminium, laqué
POIDS (NET)	1,5 kg
PUISSANCE ABSORBEE	8 W
FLUX LUMINEUX	340 lm
CLASSE DE PROTECTION	II
NORMES	EN 60598-1, EN 60598-2-25
PARTICULARITES	axe sans fin 360° (rotation complète), veilleuse (LED)
FIXATIONS	adaptateur universel pour lits médicalisés
ACCESSOIRES	décor du réflecteur : film / rotin, réflecteur : blanc
N° DE COMMANDE	D15.252.000-00621729

LUMINAIRES DE SOINS ET DE LECTURE

REPARTITION LUMINEUSE

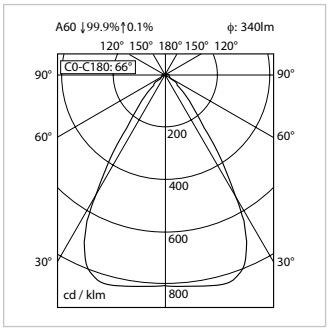

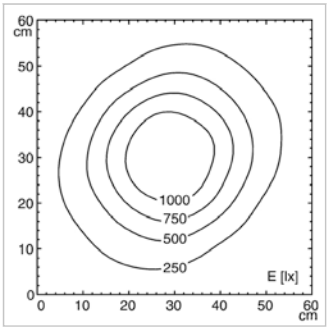

DESSIN TECHNIQUE

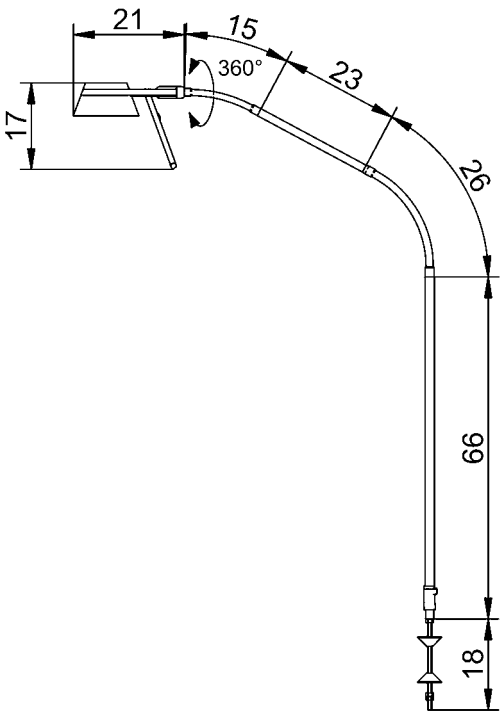

* tolérance -10% / +20%

AMALIA 9 F S3 (30°)

DONNEES TECHNIQUES

EQUIPEMENT	1 × module LED
RENDEMENT LUMINEUX	1 000 Lux / 0,5 m *
CHAMP D'ECLAIREMENT 0,5 m	Ø 45 cm *
INDICE DE RENDU DES COULEURS	Ra > 95, R9 > 90
TEMPERATURE DE COULEUR	3000 K *
APPAREILLAGE	transformateur intégré dans la fiche
TENSION D'ALIMENTATION	100-240 V; 50/60 Hz
CORDON D'ALIMENTATION	2 m ; fiche bipolaire
TETE DU LUMINAIRE	PC / aluminium, laqué
POIDS (NET)	4,9 kg
PUISSANCE ABSORBEE	8 W
FLUX LUMINEUX	340 lm
CLASSE DE PROTECTION	II
NORMES	EN 60598-1, EN 60598-2-25
PARTICULARITES	bras flexible de 30°, éclairage de lecture et veilleuse (séquence commutée), sans poignée, axe sans fin 360° (rotation complète)
FIXATIONS	sur pied fixe (à poser au sol)
ACCESSOIRES	décor du réflecteur: film, technique / en rotin, film pour le réflecteur : blanc
N° DE COMMANDE	D15.382.000-00635063 - aluminium aluminium D15.383.000-00646643 - blanc pur

LUMINAIRES DE SOINS ET DE LECTURE

REPARTITION LUMINEUSE

Distance de mesure : 0,5 m

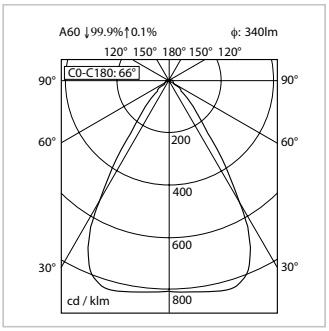

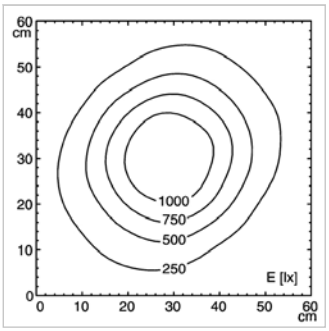

DESSIN TECHNIQUE

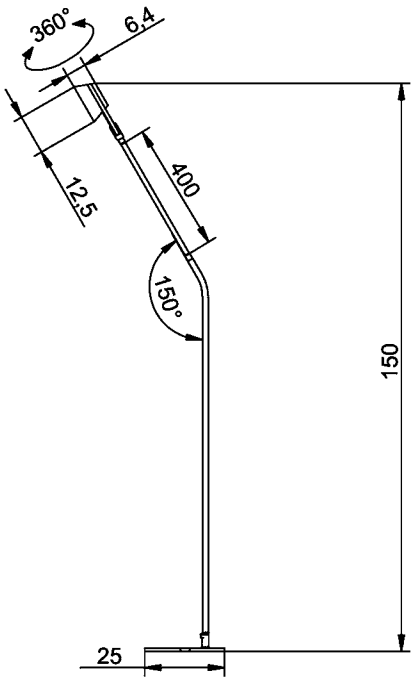

* tolérance -10% / +20%

CULTA LED S 4 P S3

DONNEES TECHNIQUES

EQUIPEMENT	1 × LED Spotlight MR 11 D69.009.000-00686991 - 12 V
RENDEMENT LUMINEUX	1 100 Lux / 0,5 m *
CHAMP D'ECLAIREMENT A 0,5 m	Ø 60 cm *
INDICE DE RENDU DES COULEURS	Ra > 80
TEMPERATURE DE COULEUR	3000 K *
APPAREILLAGE	transformateur intégré dans la fiche
TENSION D'ALIMENTATION	100-240 V; 50/60 Hz
CORDON D'ALIMENTATION	2 m ; fiche bipolaire
TETE DU LUMINAIRE	polycarbonate (PC), satiné
POIDS (NET)	1,6 kg
PUISSANCE ABSORBEE	4 W
FLUX LUMINEUX	240 lm
COMMANDE	interrupteur sur câble
CLASSE DE PROTECTION	II
NORMES	EN 60598-1, EN 60598-2-25
PARTICULARITES	interrupteur sur câble
FIXATIONS	embout (Ø 16 mm)
ACCESSOIRES	fixation universelle pour lits médicalisés avec écrou de sécurité, fixation sur rail avec écrou de sécurité, pince de table avec écrou de sécurité, fixation universelle avec écrou de sécurité, fixation murale avec écrou de sécurité
N° DE COMMANDE	D15.727.000-00689653

LUMINAIRES DE SOINS ET DE LECTURE

REPARTITION LUMINEUSE

Distance de mesure : 0,5 m

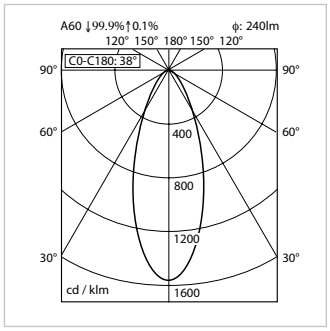

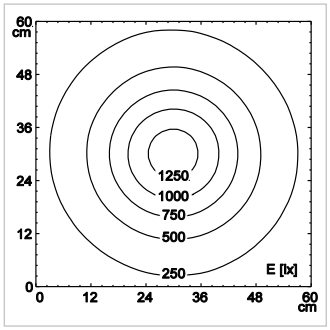

DESSIN TECHNIQUE

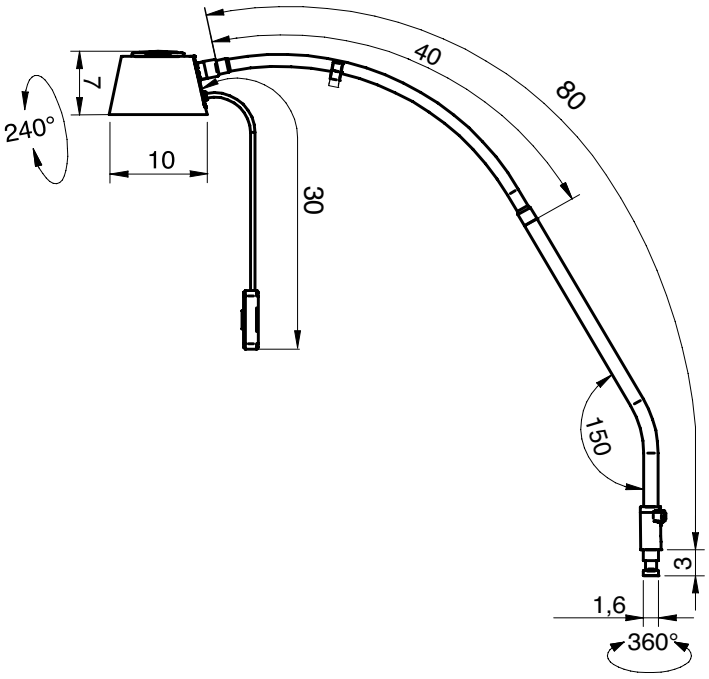

* tolérance -10% / +20%

CULTA LED S 4 B S9

DONNEES TECHNIQUES

EQUIPEMENT	1 × LED Spotlight MR 11 D69.009.000-00686991 - 12 V
RENDEMENT LUMINEUX	1 100 Lux / 0,5 m *
CHAMP D'ECLAIREMENT A 0,5 m	Ø 60 cm *
INDICE DE RENDU DES COULEURS	Ra > 80
TEMPERATURE DE COULEUR	3000 K *
APPAREILLAGE	transformateur intégré dans la fiche
TENSION D'ALIMENTATION	100-240 V; 50/60 Hz
CORDON D'ALIMENTATION	2 m ; fiche bipolaire
TETE DU LUMINAIRE	polycarbonate (PC), satiné
POIDS (NET)	1,6 kg
PUISSANCE ABSORBEE	4 W
FLUX LUMINEUX	240 lm
COMMANDE	interrupteur sur câble
CLASSE DE PROTECTION	II
NORMES	EN 60598-1, EN 60598-2-25
PARTICULARITES	interrupteur sur câble
FIXATIONS	adaptateur universel pour lits médicalisés
N° DE COMMANDE	D15.725.000-00689635

LUMINAIRES DE SOINS ET DE LECTURE

REPARTITION LUMINEUSE

Distance de mesure : 0,5 m

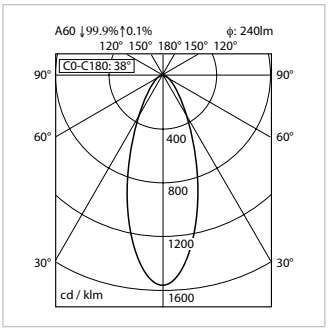

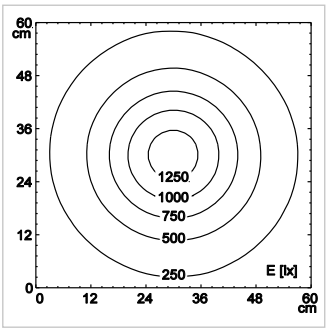

DESSIN TECHNIQUE

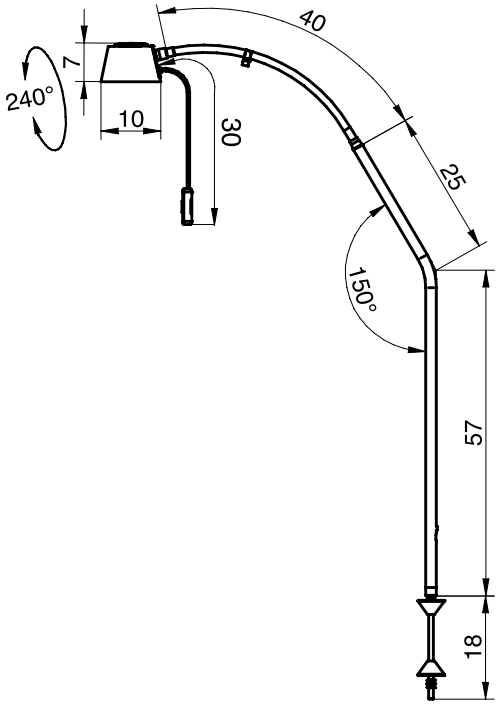

* tolérance -10% / +20%

SYSTEMES DE FIXATION

SYSTEMES DE RAIL NORMALISE 25 × 10 MM

DONNEES TECHNIQUES	
MATERIAU	aluminium
FINITION	anodisé
DIMENSIONS	25 × 10 mm, longueurs 1 m et 1,5 m
POIDS (NET)	2,5 kg
NORME	EN ISO 19054
N° DE COMMANDE	D13.505.000-00647049 : long. de rail 1 m, 2 supports inclus D13.506.000-00630687 : long. de rail 1,5 m, 2 supports inclus D56.045.000-00647052 : double support 80 mm pièce de liaison, longueurs spéciales sur demande, jusqu'à 6 m maximum

Le rail normalisé de fixation Derungs peut être installé facilement dans différents locaux et assure une fixation efficace des luminaires médicales Derungs, des produits complémentaires et autres appareillages médicaux.

Les produits fixés conservent toute leur flexibilité et peuvent ainsi être adaptés aux différents besoins. Le poste de travail peut être agencé de façon ergonomique et idéal pour son utilisateur.

Par simple déplacement des luminaires de lecture ou d'examens, un agencement flexible des lits devient possible créant plus de liberté pour l'intégration d'appareillages supplémentaires pour le malade.

Le rail peut également s'adapter à d'autres types de mobiliers médicaux comme des unités de soins mobiles, appareils de respiration, postes de travail d'anesthésie, chassis sur roulettes et lits. Les possibilités d'utilisation du rail sont illimitées.

La norme européenne établit des exigences fondamentales pour assurer la compatibilité entre les différents systèmes de rails et les appareils médicaux. La conception solide du rail murale permet de supporter des poids importants. La surface du rail est anodisée et peut facilement être nettoyée sans s'oxyder.

Montage : Le rail normalisé se fixe facilement sur n'importe quel support solide.

DESSIN TECHNIQUE

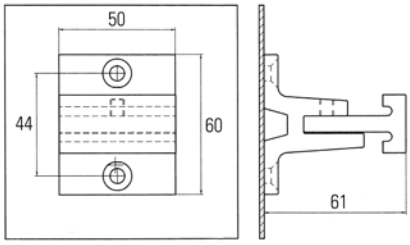

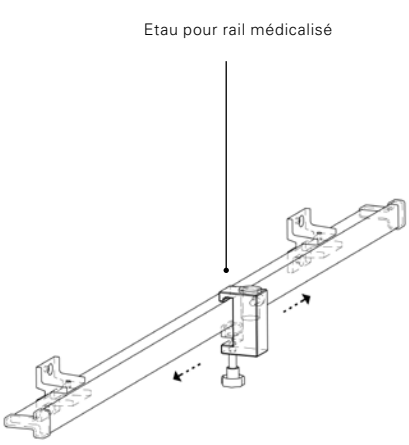

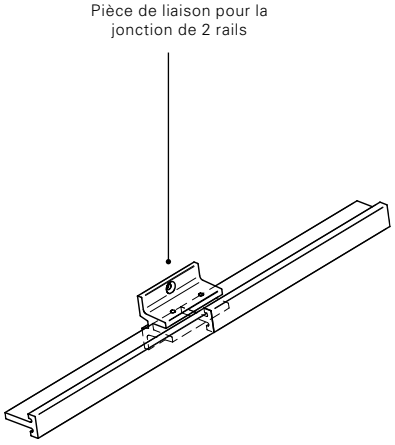

FIXATION POUR TABLES DE CHEVETS

DONNEES TECHNIQUES	
DESCRIPTION	prolongateur à monter sur la table de chevet
MATERIAU	acier, galvanisé noir
COULEUR	noir
POIDS (NET)	0,02 kg
POUR EMBOUT Ø	16 mm-W avec écrou de sécurité
N° DE COMMANDE	D14.152.000-00647311

BRAS PROLONGATEUR

DONNEES TECHNIQUES	
MATERIAU	acier
FINITION	tube en acier revêtu par poudre époxy
DIMENSIONS	400 mm, Ø 16 mm
POIDS (NET)	0,65 kg
POUR EMBOUT Ø	16 mm-W avec écrou de sécurité
CAPACITE DE CHARGE	2,5 kg
N° DE COMMANDE	D13.363.000-00647314 - blanc pur

REHAUSSE PLAFOND

DONNEES TECHNIQUES	
POUR LES LUMINAIRES	**TRIANGO** **VISIANO** 20-2 **OPTICLUX**
MATERIAU	acier
POIDS (NET)	28 kg
LONGUEUR	max. 93 cm, autre longueur sur demande/besoin
N° DE COMMANDE	D15.074.000-00632785

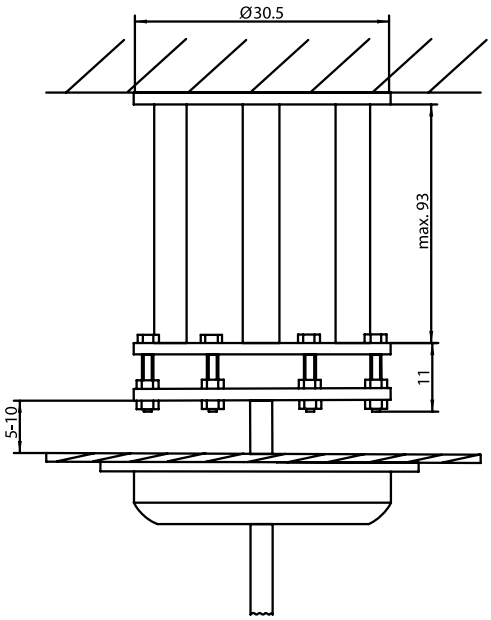

PINCE ETAU

DONNEES TECHNIQUES	
MATERIAU	polyamide, acier
FINITION	laqué
OUVERTURE	0-70 mm
POIDS (NET)	0,350 kg
POUR EMBOUT Ø	16 mm-W avec écrou de sécurité
N° DE COMMANDE	D14.228.000-00625467 - noir

EMBASE UNIVERSELLE

DONNEES TECHNIQUES	
MATERIAU	polyamide GF
DIMENSIONS	60×60×60 mm
POIDS (NET)	0,09 kg
POUR EMBOUT Ø	16 mm-W avec écrou de sécurité
N° DE COMMANDE	D13.430.000-00627986 - blanc pur

ETAU POUR RAIL MEDICAL

DONNEES TECHNIQUES	
MATERIAU	aluminium
FINITION	anodisé
DIMENSIONS DES RAILS	25-35×8-10 mm
POIDS (NET)	0,16 kg
POUR EMBOUT Ø	16 mm-W avec écrou de sécurité
N° DE COMMANDE	D13.269.000-007069

ETAU POUR RAIL MEDICAL - POUR SIEGE GYNECOLOGIQUE

DONNEES TECHNIQUES	
MATERIAU	aluminium
FINITION	anodisé
DIMENSIONS DES RAILS	25-35×8-10 mm
POIDS (NET)	0,16 kg
POUR EMBOUT Ø	16 mm-W avec écrou de sécurité et fonction de freinage
N° DE COMMANDE	D10.127.000-00809569

FIXATION MURALE

DONNEES TECHNIQUES	
MATERIAU	polyamide GF
POIDS (NET)	0,14 kg
POUR EMBOUT Ø	16 mm-W avec écrou de sécurité et trou passe-fil
N° DE COMMANDE	D13.231.000-00522182 - blanc pur
REMARQUE	Fixation non compatible avec VISIANO

FIXATION MURALE (ALU)

DONNEES TECHNIQUES	
MATERIAU	aluminium
POIDS (NET)	0,15 kg
POUR EMBOUT Ø	16 mm-W avec écrou de sécurité et trou passe-fil
N° DE COMMANDE	D15.435.000-00659957

FIXATION POUR TIGE

DONNEES TECHNIQUES	
Pour profilés ronds ou ovals ø 30 mm jusqu'à 40 mm, blanc pur	
N° DE COMMANDE	D12.313.000-00630672

PIETEMENT A ROULETTES

DONNEES TECHNIQUES	
MATERIAU	acier
FINITION	– tube : blanc – piétement : matière synthétique – roulettes : matière synthétique, avec 5 roulettes de blocage
DIMENSIONS	1,0 m, Ø 700 mm
POIDS (NET)	7,5 kg
POUR EMBOUT Ø	16 mm-W avec écrou de sécurité avec crochets de suspension pour câble
N° DE COMMANDE	D15.595.000-00656247

ACCESSORIES

POIGNEES

DONNEES TECHNIQUES		
N° DE COMMANDE	poignée, stérilisable pour: **TRIANGO 30 / TRIANGO 80**	D10.295.000-00703690
N° DE COMMANDE	poignée **TRIANGO 100 / TRIANGO 60** stérilisable	D10.442.000-00802948
N° DE COMMANDE	revêtement pour toutes les poignées **TRIANGO**, produit à usage unique	D15.445.000-00714913

Poignée, stérilisable TRIANGO 30/ TRIANGO 80

Poignée, stérilisable TRIANGO 100/ TRIANGO 60

Revêtement jetable pour toutes les TRIANGO: produit à usage unique

STATION DE CHARGE POUR OPTICLUX HAND

DONNEES TECHNIQUES	
N° DE COMMANDE	D16.173.000

ACCESSORIES

DECORS

DONNEES TECHNIQUES	
POUR LES LUMINAIRES	**AMALIA**
DECOR	en rotin
N° DE COMMANDE	cousu, non lavable D53.718.000-00643971
POUR LES LUMINAIRES	**AMALIA**
DECOR	film technique
N° DE COMMANDE	collé, lavable D53.719.000-00646646
POUR LES LUMINAIRES	**AMALIA**
DECOR	écran blanc
N° DE COMMANDE	laqué, lavable D53.739.000-00646649

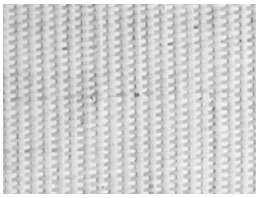

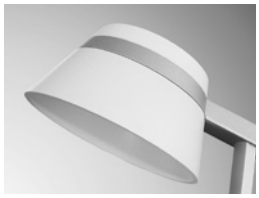

SOURCES LUMINEUSES

SOURCES LED

DONNEES TECHNIQUES	
POUR LES LUMINAIRES	**CULTA LED**
DONNEES TECHNIQUES	DC/AC 12 V / 4 W / 30°
DESIGNATION	LED-Retrofit, MR11, 3000 K
N° DE COMMANDE	D69.009.000-00686991

CULTA LED

SYSTÈMES DE BRAS – NOUS CONSULTER

TENO | SOLUTIONS ADAPTABLES

DONNEES TECHNIQUES

LONGUEUR DU BRAS COMPENSÉ HORS CHARGE MONTÉE (EN MM)*	CHARGE EN BOUT DE BRAS COMPENSÉ (N)	DIAMÈTRE DU CÂBLE MAXI. (EN MM)
800	40	8
900	35	8
1 000	30	8
1 100	25	8

FIXATION POUR PLAFOND | FIXATION MURALE | PIED À ROULETTES

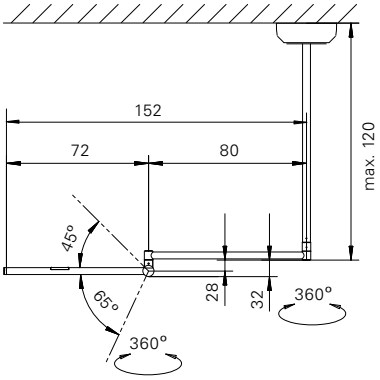

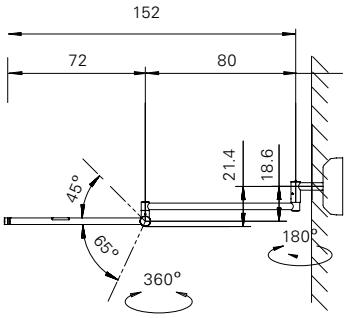

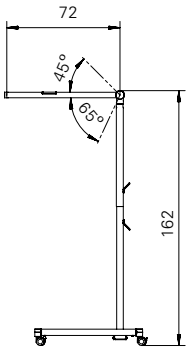

VISO | SOLUTIONS ADAPTABLES

FIXATION POUR PLAFOND | EMBOUT | PIED À ROULETTES

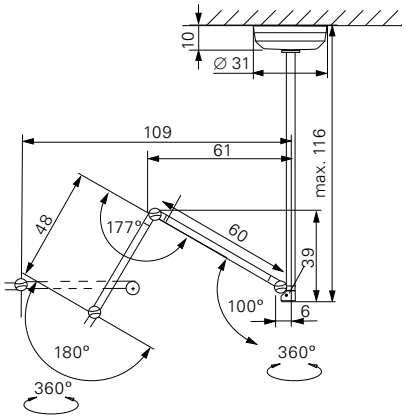

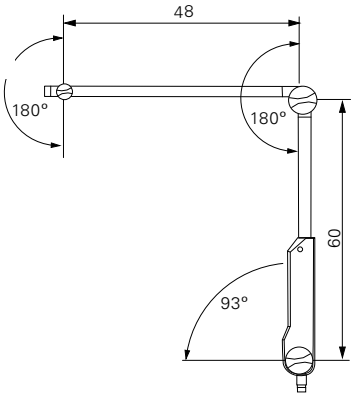

100% technique médicale

Jusqu'à présent, la fabrication et la distribution des gammes d'éclairage général et de luminaires médicaux étaient assurées par les filiales internationales du groupe Waldmann.

Au 1er janvier 2023, les éclairages généraux ZERA, ViVAA 2.0 et ViVAA Ring passeront sous la responsabibilité du groupe Herbert Waldmann GmbH & Co. KG à Villingen-Schwenningen.

De ce fait, l'équipe Derungs se concentrera sur le développement et la commercialisation de luminaires médicaux pour la médecine humaine et la médecine vétérinaire.

Le portefeuille produits comprend divers luminaires de petites chirurgies, divers luminaires d'examens et de soins, ainsi que de lampes de lecture.

La marque Derungs propose des solutions d'éclairage innovantes pour différents domaines médicaux spécialisés, comme les hôpitaux et les cliniques, les cabinets de dermatologie, de chirurgie esthétique, de gynécologie, d'urologie ou de médecine générale, en plus des dentistes et des laboratoires dentaires.

Découvrez l'univers Derungs sur : www.derungs.swiss

Nous sommes des créateurs de réseau

Online Doctor

SWISS MEDTECH Member

Assurance qualité

TÜV SÜD

MADE SWISS

APPROVED medical device

SWISS Engineering

Nos récompenses

reddot winner

i-NOVO AWARDS 2017

Derungs

Conseil et distribution

Siège social
Derungs Licht AG
Hofmattstrasse 12
9200 Gossau
Suisse
+41 71 388 11 66
mailbox@derungs.swiss

Allemagne
Derungs Medical GmbH
Rudolf-Diesel-Strasse 2
78239 Rielasingen-Worblingen
Allemagne
+49 7731 909 71 90
info@derungs-medical.com

France
Waldmann Eclairage S.A.S.
Zone Industrielle
Rue de l'Embranchement
67116 Reichstett
France
Tél. + 33 3 88 20 95 88
www.waldmann.com
info-fr@waldmann.com

Italie
Waldmann Illuminotecnica S.r.l.
Via della Pace, 18 A
20098 San Giuliano Milanese (MI)
Italie
Tél. + 39 02 98 24 90 24
Fax + 39 02 98 24 63 78
www.waldmann.com
info-it@waldmann.com

Pays-Bas
Waldmann BV
Lingewei 19
4004 LK Tiel
Pays-Bas
Tél. + 31 344 631019
Fax + 31 344 627856
www.waldmann.com
info-nl@waldmann.com

Autriche
Waldmann Lichttechnik Ges.m.b.H.
Gewerbepark Wagram 7
4061 Pasching/Linz
Autriche
Tél. + 43 7229 67400
Fax + 43 7229 67444
www.waldmann.com
info-at@waldmann.com

Scandinavie
Waldmann Ljusteknik AB
Botvid Business Center
Fågelviksvägen 9
SE-145 53 Norsborg
Suède
Tél. + 46 8 990 350
Fax + 46 8 991 609
www.waldmann.com
info-se@waldmann.com

Suisse
Waldmann Lichttechnik GmbH
Benkenstrasse 57
5024 Küttigen
Suisse
Tél. + 41 62 839 1212
Fax + 41 62 839 1299
www.waldmann.com
info-ch@waldmann.com

États-Unis
Waldmann Lighting Company
9 W. Century Drive
Wheeling, Illinois 60090
États-Unis
Tél. + 1 847 520 1060
Fax + 1 847 520 1730
www.waldmannlighting.com
waldmann@waldmannlighting.com

Chine
Waldmann Lighting (Shanghai) Co. Ltd.
Part A11a, No. Five Normative Workshop
199 Changjian Road, Baoshan
Shanghai, P.r.c. 200949
Chine
Tél. +86 21 5169 1799
Fax +86 21 3385 0032
www.waldmann.com.cn
info-cn@waldmann.com

Enregistrer les produits
Enregistrez votre luminaire médical Derungs et bénéficiez d'une année de garantie supplémentaire, d'informations actualisées sur le produit selon la MDR et d'offres exclusives.

www.derungs.swiss

www.derungs.swiss/product-registration

© 01/2023 Derungs Licht AG
Sous réserve de modifications
Imprimé en Allemagne

DEU D80.225.000-00813807